S.PLUS

SOLUTIONS MOBILES DE CHAUFFAGE

CATALOGUE TARIF 2025 / 26

SOLUTIONS MOBILES DE TRAITEMENT DE L'AIR

WWW.SPLUS.FR

DEPUIS 1985

S.PLUS est un acteur majeur dans le domaine du chauffage, du rafraîchissement et du traitement de l'air pour les environnements industriels et tertiaires.
Grâce à des solutions performantes, nous accompagnons nos clients dans tous les secteurs, de l'industrie à l'agriculture en passant par les collectivités, pour répondre aux enjeux de confort thermique, d'efficacité énergétique et de durabilité.
Notre expertise et notre savoir-faire nous permettent de proposer des équipements fiables, adaptés aux besoins spécifiques de chaque application, tout en optimisant les coûts et la performance énergétique.

Installée à Longvic, près de Dijon (21), notre équipe accompagne les professionnels partout en France, sur le terrain comme à distance via notre hotline. Chiffrage, conseil, appui technique, veille réglementaire, formation, service après-vente : nous apportons des réponses concrètes, rapides et fiables.

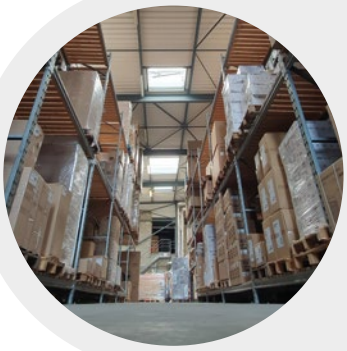

Aux côtés de nos partenaires distributeurs, nous servons efficacement les installateurs, loueurs, industriels, artisans, commerçants, collectivités… et bien d'autres secteurs encore.
Notre stock important d'appareils et de pièces détachées nous permet de répondre aux pics de demande. Grâce à la proximité des transporteurs, toute commande validée le matin peut être expédiée le jour même.

Tout l'ensemble de nos gammes et les informations utiles sur www.splus.fr

Nos appareils sont conformes aux normes en vigueur et pensés pour offrir performance, fiabilité, simplicité d'installation et confort d'utilisation.
Membre actif du CER (Chauffage Émission Répartie), nous participons activement aux évolutions du secteur du chauffage décentralisé.

CARTE DES SECTEURS

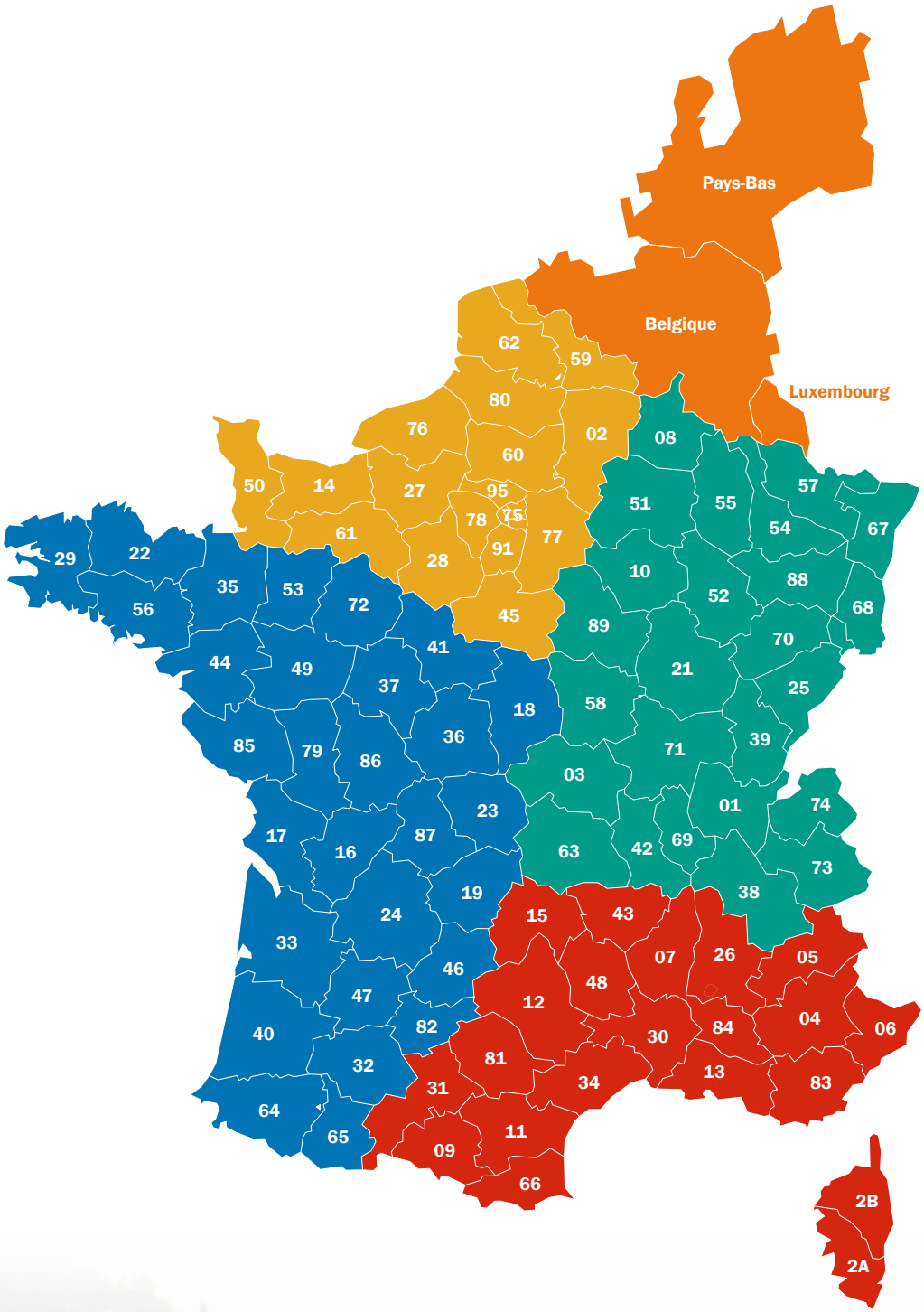

SECTEUR EST

Maxime DUMONTET
Responsable Secteur Est
06 18 12 73 74
m.dumontet@splus.fr

SECTEUR NORD

François COMPIN
Responsable Secteur Nord
06 20 36 38 41
f.compin@splus.fr

SECTEUR OUEST

Benoît SEIGNEUREAU
Responsable Secteur Ouest
06 77 09 71 21
b.seigneureau@splus.fr

SECTEUR SUD

Christophe PARRA
Responsable Secteur Sud
06 20 62 72 76
c.parra@splus.fr

BENELUX

S.PLUS
03 80 55 51 13
info@splus.fr

Marketing & Administration des ventes
Céline PROST
03 80 55 51 13
c.prost@splus.fr

SOMMAIRE
CHAUFFAGE MOBILE

TECHNIQUES DE CHAUFFAGE

6 Par air chaud

8 Par rayonnement

CHAUFFAGE MOBILE FIOUL

11 **CF**
Générateur d'air chaud fioul à basse pression

12 **GF.1 A**
Générateur d'air chaud fioul à haute pression

14 **GF.1 AC**
Générateur d'air chaud fioul avec cheminée

16 **GF 110.1 AC**
Générateur d'air chaud fioul avec cheminée

18 **GF.1 AC S**
Générateur d'air chaud fioul avec cheminée suspendu

20 **AGRI**
Générateur d'air chaud haut rendement suspendu (version fioul et gaz)

22 **JUMBO H**
Générateur d'air chaud à fioul haut rendement

24 **JUMBO C**
Générateur d'air chaud à haut rendement haute pression (version fioul et gaz)

26 **SMAX**
Générateur d'air chaud à haut rendement haute pression (version fioul et gaz)

28 **COMPAC F3**
Générateur d'air chaud fioul vertical haut rendement avec réservoir intégré

30 **COMPAC F3 SR**
Générateur d'air chaud fioul vertical haut rendement sans réservoir intégré

32 **RF**
Radiant infrarouge fioul

33 **RS**
Radiant fioul infrarouge silencieux

CHAUFFAGE MOBILE GAZ

34 **ECO M - GG M**
Générateur d'air chaud gaz propane - allumage manuel piezo

35 **ECO A - GG A**
Générateur d'air chaud gaz propane - allumage automatique

36 **GA 100 AI**
Générateur d'air chaud gaz inox pour bâtiments d'élevage et serres (haute pression)

38 **GGI G4**
Générateur d'air chaud gaz inox pour bâtiments d'élevage et serres (basse pression)

40 **SOLO**
Radiant sur bouteille gaz propane

41 **GT**
Radiant gaz propane sur mât

42 **PC**
Parasol chauffant gaz

CHAUFFAGE MOBILE ÉLECTRIQUE

43 **REH 3000 P**
Radiant halogène portable

44 **REH 2000 TLC, 3000 TLC.2 & 3000 F**
Radiant halogène avec deux têtes indépendantes sur mât / à fixer

45 **C 2000 T**
Convecteur électrique

46 **CACE**
Canon air chaud électrique

48 **CACE 40 T**
Canon air chaud électrique 40 kW

50 **ELP 4**
Aérotherme électrique portable

51 **S3**
Aérotherme électrique portable

52 **ELP 9.1 - 15.1 - 22.1**
Aérotherme électrique portable

53 **AE I**
Aérotherme industriel mural

TECHNIQUES DE CHAUFFAGE ?

LE CHAUFFAGE PAR AIR CHAUD

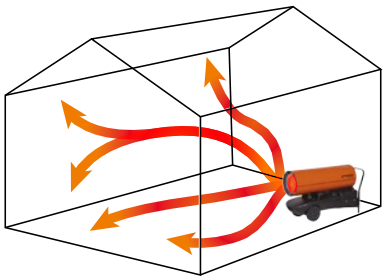

La technique de diffusion de la chaleur à mettre en œuvre pour chauffer votre bâtiment dépend de **ses dimensions, de la qualité de son isolation et de l'activité exercée.**

En fonction de ces éléments, nous vous conseillons la technique et le matériel les plus adaptés et leur mise en œuvre.

Le chauffage par air chaud est la technique de chauffage des **bâtiments de moins de 7 m de hauteur** bénéficiant d'un minimum d'isolation.
L'air qui provient de l'intérieur du bâtiment (recyclage) ou de l'extérieur (renouvellement) est réchauffé au contact du corps de chauffe de l'appareil (chambre de combustion ou résistances) puis diffusé dans le local. Les appareils à air chaud chauffent un volume.

Calculez votre volume à chauffer

RAPPEL : Pour calculer votre volume, vous devez connaître

L = la longueur de votre bâtiment
l = la largeur de votre bâtiment
h = la hauteur moyenne

h s'obtient en ajoutant h_1 (hauteur des murs) et h_2 (hauteur au faîtage) et en divisant la somme par 2,
soit $\frac{h_1 + h_2}{2}$

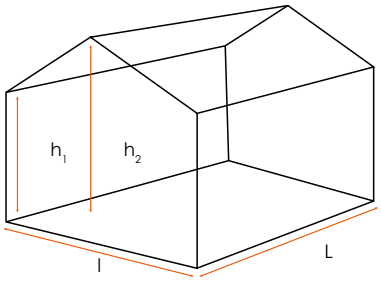

Volume **V = L x l x h**

V en m³

Déterminez votre isolation

Bâtiment récent bien isolé – Toiture et murs isolés – Double vitrage.

Bâtiment isolé en toiture avec murs en agglos ou pierre non isolé.

Bâtiment non isolé – Toiture fibro ou tôle et murs en tôles simples.

Choisissez le matériel adapté à votre besoin

Ces volumes résultent d'une estimation ; ils ont été calculés pour un ΔT de 20°C (+ 15°C par – 5°C extérieur)

ATTENTION : Ces estimations ne sauraient en aucun cas engager notre responsabilité et remplacer un calcul complet. Respectez la notice d'utilisation et la réglementation d'emploi de ces appareils. Consultez-nous.

Aérothermes

	ELP 4 - S3 CACE 3 - C 2000 T	CACE 4	ELP 9.1 CACE 10	ELP 15.1 CACE 15	ELP 22.1 CACE 22	CACE 30	CACE 40 T
	100 m³	120 m³	300 m³	500 m³	730 m³	1 300 m³	1 500 m³
	50 m³	60 m³	150 m³	250 m³	360 m³	700 m³	800 m³
	Déconseillé	Déconseillé	Déconseillé	Déconseillé	Déconseillé	Déconseillé	Déconseillé

Générateurs gaz

	ECO 20 M3	ECO 30 M3 ECO 30 AI.2	ECO 50 M3	GG 50 A2 GG 50 M2	GG 100 AI
	500 m³	1 000 m³	1 300 m³	1 650 m³	3 300 m³
	250 m³	500 m³	650 m³	800 m³	1 650 m³
	150 m³	300 m³	400 m³	500 m³	1 000 m³

Nota : Les générateurs gaz à combustion directe s'utilisent dans des locaux professionnels ventilés.

Générateur fioul

	CF 20.3 GF 20.1 A	CF 30.3	GF 40.1 A	CF 50.3	GF 50.1 A	GF 70.1 A	GF 110.1 A
	670 m³	1 000 m³	1 300 m³	1 600 m³	1 600 m³	2 300 m³	3 700 m³
	400 m³	500 m³	650 m³	800 m³	800 m³	1 100 m³	1 850 m³
	250 m³	300 m³	400 m³	500 m³	500 m³	700 m³	1 150 m³

Nota : Les générateurs fioul à combustion directe s'utilisent dans des locaux professionnels ventilés.

Générateur fioul avec cheminée

	GF 24.1 AC	GF 35.1 AC	GF 60.1 AC	GF 90.1 AC	GF 110.1 AC
	800 m³	1 100 m³	1 900 m³	3 000 m³	3 700 m³
	400 m³	550 m³	950 m³	1 500 m³	1 850 m³
	250 m³	350 m³	600 m³	950 m³	1 150 m³

Générateur fioul avec cheminée

	C 30 F3 C 30 F3 SR	C 60 F3 C 60 F3 SR	C 100 F3 SR	C 200 F3 SR	JUMBO 145 H	JUMBO 185 H	JUMBO 235 H	SMAX
	1 100 m³	2 300 m³	3 150 m³	6 600 m³	4 800 m³	6 100 m³	7 830 m³	7 200 m³
	550 m³	1 100 m³	1 900 m³	3 960 m³	2 900 m³	3 700 m³	4 700 m³	3 750 m³
	350 m³	700 m³	1 180 m³	2 475 m³	1 800 m³	2 300 m³	2 930 m³	2 300 m³

Générateur milieu agricole

	AGRI 90	AGRI 110	AGRI 150	AGRI 190	GGI 45 G4	GGI 70 G4	GGI 100 G4	GGI 120 G4	GA 100 AI
	3 000 m³	3 700 m³	4 800 m³	7 200 m³	1 650 m³	2 400 m³	3 300 m³	3 960 m³	3 300 m³
	1 500 m³	1 850 m³	2 900 m³	3 750 m³	800 m³	1 200 m³	1 650 m³	1 980 m³	2000 m³
	950 m³	1 150 m³	1 800 m³	2 300 m³	500 m³	750 m³	1 000 m³	1 200 m³	1 250 m³

TECHNIQUES DE CHAUFFAGE

LE CHAUFFAGE PAR RAYONNEMENT

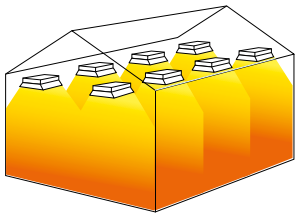

Le rayonnement de chaleur est un rayonnement infrarouge permettant un transfert d'énergie sous forme d'ondes. Par conséquent, il n'est pas absorbé par l'air et peut se diffuser dans l'air. Le rayonnement infrarouge se transforme en chaleur au contact d'un corps (humain, sol, mur…) et permet ainsi de cibler la zone à chauffer.

C'est la technique utilisée pour le **chauffage en plein air et dans des bâtiments ouverts ou mal isolés** et **de grande hauteur.**
Les appareils sont constitués d'un émetteur rayonnant (plaquette céramique, tube acier ou résistance électrique), qui, porté à incandescence ou réchauffé par un brûleur, émet un rayonnement infrarouge dirigé vers la zone à chauffer. Le rayonnement traverse l'air ambiant sans le réchauffer et se transforme en chaleur au contact des corps.
Cette technique permet le chauffage par zone. **Les radiants chauffent des surfaces.**

Ce procédé permet de réaliser de **substantielles économies en ne chauffant que là où vous en avez besoin**, aussi bien à l'intérieur qu'à l'extérieur. L'exemple caractéristique de ce type de rayonnement est celui du soleil : lorsqu'en plein hiver le ciel est dégagé, les rayons du soleil apportent une sensation de chaleur ; dès qu'un nuage masque le soleil, cette sensation disparaît.

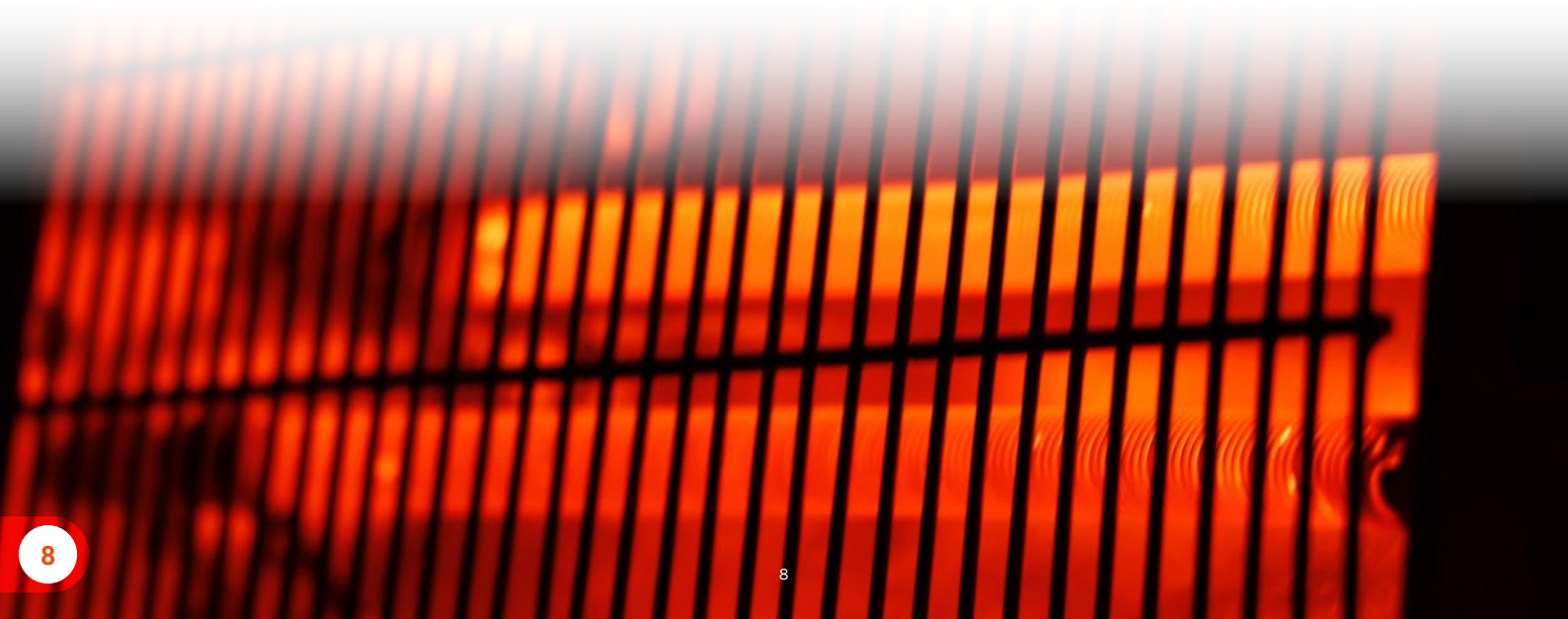

Choisissez le matériel adapté à votre besoin

Ces surfaces résultent d'une estimation.

ATTENTION : Ces estimations ne sauraient en aucun cas engager notre responsabilité et remplacer un calcul complet. Respectez la notice d'utilisation et la réglementation d'emploi de ces appareils. Consultez-nous.

SOLO	GT 28	PC 12
2 / 4 m²	10 / 15 m²	15 / 20 m²

RF 45	RF 25	REH 2000 TLC	REH 3000 TLC.2 REH 3000 F	REH 3000 P
30 / 50 m²	20 / 40 m²	8 / 10 m²	10 / 12 m²	10 / 12 m²

RS 13	RS 18	RS 22
70 / 90 m²	100 / 140 m²	140 / 170 m²

Surface approximative d'une zone couverte

HOTEL STANFORD

GÉNÉRATEUR AIR CHAUD
FIOUL À BASSE PRESSION

CF

AVANTAGES & UTILISATION

- Générateur fioul à compresseur à combustion directe,
- Rendement de 100%,
- Équipé d'un thermostat d'ambiance,
- Démarrage rapide grâce au brûleur à pulvérisation pneumatique,
- Fonctionnement sur réservoir (environ 9h de marche en continu),
- Pas de raccordement à une cheminée donc très maniable.
- Plein air ou chauffage et protection antigel des locaux ouverts ou bien aérés,
- Locaux industriels, ateliers et entrepôts, chantier, BTP, dégel de machines.

DIMENSIONS & POIDS

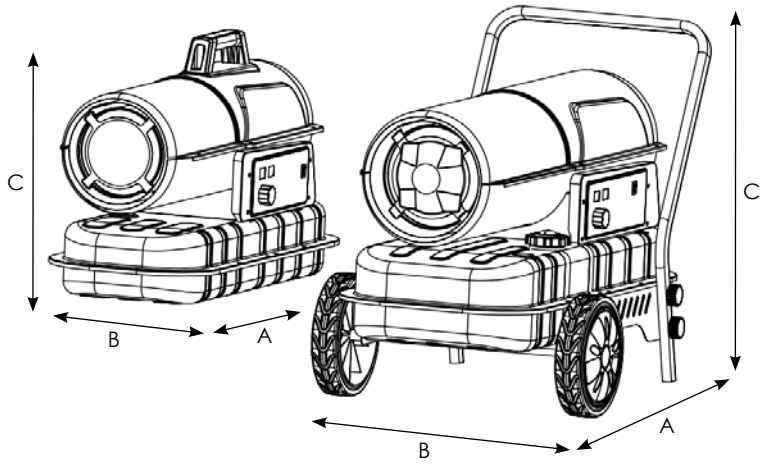

	CF 20.3	CF 30.3	CF 50.3
A	75,2	86	101
B	30,5	52	55,5
C	43	61	61
Poids	13,9	22,2	27,8

Longueurs en cm et poids en kg.

CARACTÉRISTIQUES TECHNIQUES

			CF 20.3	CF 30.3	CF 50.3
Puissance		kW	20	30	50
Débit d'air	à 15°C	m³/h	550	720	1 100
	à 70°C	m³/h	-	875	1 274
Conso. maxi		l/h	2	2,8	2,5
		kg/h	1,65	2,5	3,6
Réservoir		l	22	38	56
Alimentation		V / A	230 / 1,1	230 / 1,1	230 / 1,5
Code			231 2805	231 2813	231 2831

GÉNÉRATEUR AIR CHAUD
FIOUL À HAUTE PRESSION

GF .1 A

FABRIQUÉ EN EUROPE

AVANTAGES & UTILISATION

- Générateur d'air chaud fioul à pompe et à combustion directe,
- Sans cheminée d'évacuation, toutes les calories produites restent disponibles ; le rendement est de 100%,
- Appareil automatique : allumage automatique, sécurité par cellule photoélectrique, thermostat de refroidissement, régulation par thermostat (TPFG en option sauf GF 20.1 A) ou thermostat programmable TP2-3 (option) sauf GF 20.1 A,
- Équipé d'un réservoir acier avec bouchon de vidange (GF 70/110.1 A) ou polyéthylène assurant plus de 9 heures de marche continue,
- Jauge de fioul intégrée (sauf GF 20.1 A),
- En option pour GF 70.1/110.1 A : filtre réchauffeur, crochets de levage, raccordement citerne,
- Chambre de combustion en acier inoxydable AISI 430,
- Mobilité totale : pas de raccordement à une cheminée,
- Entretien facile.
- Chauffage, pré-chauffage et protection antigel des locaux bien aérés ou ouverts
- Locaux industriels, ateliers et entrepôts,
- Ateliers de réparation automobiles, poids lourds, machines agricoles…
- Chantier : bâtiments en construction, séchage de béton…
- Bâtiments agricoles : ateliers, salles d'élevage.

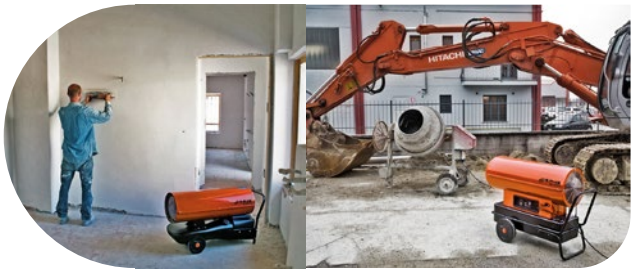

DIMENSIONS & POIDS

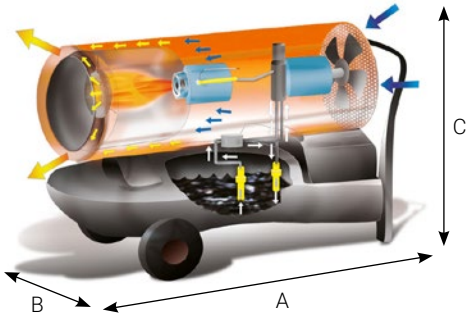

	GF 20.1 A	GF 40.1 A	GF 50.1 A	GF 70.1 A	GF 110.1 A
A	72	107	107	120	149
B	30	44	44	55	67
C	45	61	63	86	100
Poids	20	25	38	58	86

Longueurs en cm et poids en kg

CARACTÉRISTIQUES TECHNIQUES

			GF 20.1 A	GF 40.1 A	GF 50.1 A	GF 70.1 A	GF 110.1 A
Puissance		kW	21,4	38,4	49	69,3	111
Débit d'air	à 15°C	m³/h	350	605	1 400	2 500	4 600
	à 70°C	m³/h	416	720	1 667	2 977	5 478
Consommation maxi.		l/h	1,9	3,6	4,6	6,5	10,5
Réservoir		l	17	42	42	65	105
Alimentation		V / A	230 / 1	230 / 1,25	230 / 1,8	230 / 2,81	230 / 5,11
Code			231 1105	231 1106	231 2206	231 2305	231 1315

Jauge réservoir

Pour GF 24.1 A - 50.1 A
70.1 A - 110.1 A
Code : 227 3662

Filtre de remplissage réservoir

Pour GF 40.1 A - 50.1 A
70.1 A - 110.1 A
Code : 227 3663

Poignées de levage

Pour GF 70.1 A - 110.1 A
Code : 227 3664

Kit roues ø250 mm

Pour GF 70.1 A - *Code : 227 3665*
Pour GF 110.1 A - *Code : 227 3666*

Thermostat TP2-3
-5/+30°C - 10 m - Prise 90°

Pour tous modèles
Code : 223 3107

Thermostat TPFG
-5/+50°C - 10 m - Prise 90°

Pour tous modèles
Code : 223 3100

Kit poignée et roues

Pour GF 20.1 A - *Code : 223 4195*

Filtre réchauffeur fioul

Pour GF 70.1 A - 110.1 A
Code : 223 4807

Kit raccordement réservoir extérieur

Pour GF 70.1 A - 110.1 A
Code : 227 3668

GÉNÉRATEUR AIR CHAUD
FIOUL AVEC CHEMINÉE

GF .1 AC

AVANTAGES & UTILISATION

- Générateur d'air chaud fioul à pompe et à combustion indirecte,
- Échangeur à haut rendement pour raccordement à une cheminée (air du local propre et sans odeur),
- Appareil automatique : régulation, en option, par thermostat simple (TPFG) ou thermostat programmable (TP2-3),
- Réservoir acier (à partir du GF 60.1 AC) ou polyéthylène assurant plus de 11 heures de marche continue,
- Brûleur avec allumage automatique, sécurité flamme par cellule photoélectrique, thermostat de refroidissement et sécurité de surchauffe,
- Chambre de combustion en acier inoxydable AISI 430,
- Raccordement possible à une ou deux gaines avec rallonge une ou deux sorties (à partir du GF 60.1 AC),
- Entretien facile.
- Chauffage, pré-chauffage et protection antigel des locaux bien aérés ou ouverts
- Locaux industriels, ateliers et entrepôts,
- Chapiteaux et locaux recevant du public (appareils mis en chaufferie ou en extérieur avec gaine de soufflage),
- Chantier : bâtiments en construction, séchage de béton,
- Bâtiments agricoles : ateliers, salles d'élevage.

DIMENSIONS & POIDS

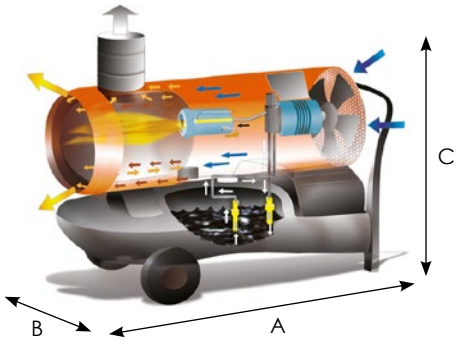

	GF 24.1 AC	GF 35.1 AC	GF 60.1 AC	GF 90.1 AC
A	109	121	143	175
B	44	44	55	69
C	61	67	94	103
Poids	40	48	81	110

Longueurs en cm et poids en kg.

CARACTÉRISTIQUES TECHNIQUES

			GF 24.1 AC	GF 35.1 AC	GF 60.1 AC	GF 90.1 AC
Puissance		kW	23,4	34	58	91
Rendement		%	84	84	89	88
Débit d'air	à 15°C	m³/h	550	1 150	2 500	4 300
	à 70°C	m³/h	-	1 370	2 977	5 121
Consommation maxi.		l/h	2,2	3,4	4,6	8,6
Réservoir		l	42	42	65	105
ø cheminée		mm	120	150	150	150
Alimentation		V / A	230 / 1,25	230 / 1,7	230 / 3,8	230 / 5
Code			231 2111	231 2116	231 2216	231 2716

Jauge réservoir

Pour GF 24.1 à 90.1 AC
Code : 227 3662

Filtre de remplissage réservoir

Pour tous modèles
Code : 227 3663

Poignées de levage

Pour GF 60.1 AC - 90.1 AC
Code : 227 3664

Kit roues ø250 mm

Pour GF 60.1 AC - *Code : 227 3665*
Pour GF 90.1 AC - *Code : 227 3666*

Thermostat TP2-3
-5/+30°C - 10 m - Prise 90°

Pour tous modèles
Code : 223 3107

Thermostat TPFG
-5/+50°C - 10 m - Prise 90°

Pour tous modèles
Code : 223 3100

Filtre réchauffeur fioul

Pour GF 60.1 AC - 90.1 AC
Code : 223 4807

Kit raccordement réservoir extérieur

Pour GF 60.1 - 90.1 AC
Code : 227 3668

Gaine flexible longueur 6 m

GF 35.1 AC - ø 320 mm
Code : 223 4508
GF 60.1 AC - ø 360 mm
Code : 223 4510
GF 90.1 AC - ø 410 mm
Code : 223 4512

Rallonge pour une gaine

GF 35.1 AC - ø 300 mm
Code : 223 4166
GF 60.1 AC - ø 350 mm
Code : 223 4167
GF 90.1 AC - ø 400 mm
Code : 223 4168

Tête de soufflage pour deux gaines

GF 60.1 AC - ø 320 mm
Code : 223 4252
GF 90.1 AC - ø 320 mm
Code : 223 4253

Kit de reprise d'air

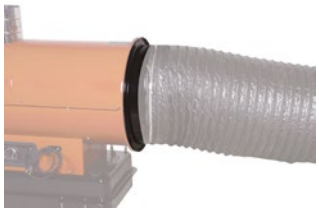

GF 60.1 AC - ø 430 mm
Code : 223 4186
Gaine 6 m - ø 450 mm
Code : 223 4551
GF 90.1 AC - ø 500 mm
Code : 223 4187
Collier de serrage ø 450 à 700 mm
Code : 223 4262

Rallonge cheminée inox L 1m

Réduction inox ø150/153 mm - *Code : 213 2061*
Inox ø120 mm - *Code : 213 2055*
Inox ø 150 mm - *Code : 213 2060*
Polyfeu ø125 mm - *Code : 213 1000*
Polyfeu ø153 mm - *Code : 213 1100*

Chapeau pare-pluie

Inox ø120 mm - *Code : 213 2050*
Inox ø150 mm - *Code : 213 2150*
Polyfeu ø80-125 - *Code 213 1050*
Polyfeu ø153 - *Code 213 1150*

Cuves à fioul

Voir page 54

GÉNÉRATEUR AIR CHAUD
FIOUL AVEC CHEMINÉE (GRANDS VOLUMES)

GF 110.1 AC

AVANTAGES & UTILISATION

- Générateur d'air chaud fioul à pompe et à combustion indirecte,
- Échangeur à haut rendement pour raccordement à une cheminée (air du local propre et sans odeur),
- Appareil automatique : régulation, en option, par thermostat simple (TPFG) ou thermostat programmable (TP2-3),
- Réservoir acier assurant plus de 11 heures de marche continue,
- Sécurité optimale avec allumage automatique, sécurité flamme par cellule photoélectrique, thermostat de refroidissement et sécurité de surchauffe,
- Chambre de combustion en acier inoxydable AISI 430,
- Raccordement possible à une ou deux gaines avec rallonge une ou deux sorties,
- Entretien facile.

- Chauffage, pré-chauffage et protection antigel des locaux bien aérés ou ouverts
- Locaux industriels, ateliers et entrepôts,
- Chapiteaux et locaux recevant du public (appareils mis en chaufferie ou en extérieur avec gaine de soufflage),
- Chantier : bâtiments en construction, séchage de béton,
- Bâtiments agricoles : ateliers, salles d'élevage.

DIMENSIONS & POIDS

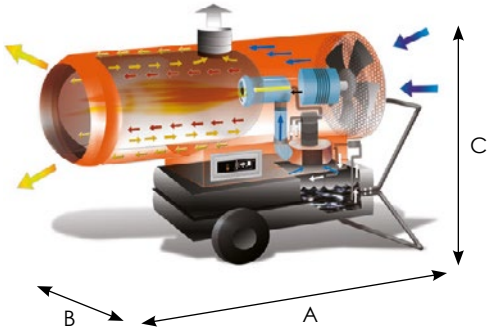

	GF 110.1 AC
A	191
B	73
C	122
Poids	175

Longueurs en cm et poids en kg.

CARACTÉRISTIQUES TECHNIQUES

			GF 110.1 AC
Puissance		kW	75 / 110
Rendement		%	90
Débit d'air	à 15°C	m³/h	5 500
	à 70°C	m³/h	6 545
Consommation maxi.		l/h	6,3
Réservoir		l	135
ø cheminée		mm	150
Alimentation		V / A	230 / 8
Code			231 2720

Jauge réservoir

Code : 227 3667

Filtre de remplissage réservoir

Code : 227 3663

Poignées de levage

Code : 227 3664

Kit roues ø250 mm

Code : 227 3666

Thermostat TP2-3
-5/+30°C - 10 m - Prise 90°

Code : 223 3107

Thermostat TPFG
-5/+50°C - 10 m - Prise 90°

Code : 223 3100

Filtre réchauffeur fioul

Code : 223 4807

Kit raccordement réservoir extérieur

Code : 227 3668

Gaine flexible longueur 6 m

ø 510 mm
Code : 223 4502

Rallonge pour une gaine

ø 500 mm
Code : 223 4169

Tête de soufflage pour deux gaines

ø 410 mm
Code : 223 4254

Kit de reprise d'air

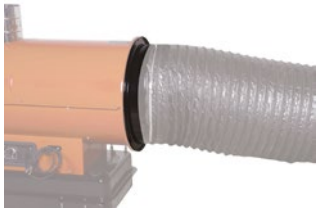

Gaine 6 m - ø 510 mm
Code : 223 4552
Collier de serrage ø 450 à 700 mm
Code : 223 4262

Rallonge cheminée inox L 1m

Réduction inox ø150/153 mm - Code : 213 2061
Inox ø 150 mm - Code : 213 2060
Polyfeu ø153 mm - Code : 213 1100

Chapeau pare-pluie

Inox ø150 mm - Code : 213 2150
Polyfeu ø153 - Code 213 1150

Cuves à fioul

Voir page 54

GÉNÉRATEUR AIR CHAUD
FIOUL AVEC CHEMINÉE SUSPENDU

GF .1 AC S

FABRIQUÉ EN EUROPE

AVANTAGES & UTILISATION

- Générateurs d'air chaud fioul à pompe et à combustion indirecte,
- Échangeur à haut rendement pour raccordement à une cheminée (air du local propre et sans odeur),
- Appareils automatiques : régulation, en option, par thermostat simple (TPFG) ou thermostat programmable (TP2-3),
- Brûleur avec allumage automatique, sécurité flamme par cellule photoélectrique, thermostat de refroidissement et sécurité de surchauffe,
- Chambre de combustion en acier inoxydable AISI 430,
- Raccordement possible à une ou deux gaines avec rallonge une ou deux sorties,
- Entretien facile.
- Chauffage, pré-chauffage et protection antigel des locaux bien aérés ou ouverts
- Locaux industriels, ateliers et entrepôts,
- Chapiteaux et locaux recevant du public (appareils mis en chaufferie ou en extérieur avec gaine de soufflage),
- Chantier : bâtiments en construction, séchage de béton,
- Bâtiments agricoles : ateliers, salles d'élevage.

DIMENSIONS & POIDS

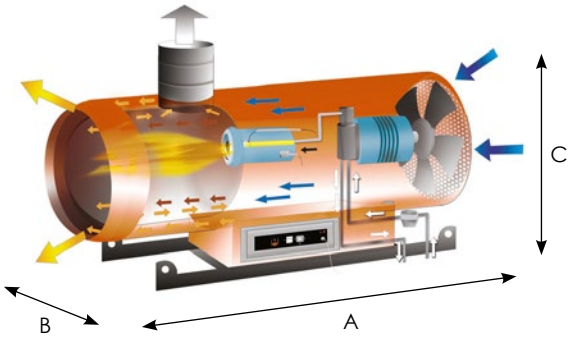

	GF 60.1 AC S	GF 90.1 AC S
A	140	165
B	48	59
C	60,5	72
Poids	67	96

Longueurs en cm et poids en kg.

CARACTÉRISTIQUES TECHNIQUES

			GF 60.1 AC S	GF 90.1 AC S
Puissance		kW	58	91
Rendement		%	89	88
Débit d'air	à 15°C	m³/h	2 500	4 300
	à 70°C	m³/h	2 977	5 121
Consommation maxi.		l/h	4,6	8,6
Réservoir		l	65	105
ø cheminée		mm	150	150
Alimentation		V / A / W	230 / 3,8 / 850	230 / 5 / 1 140
Code			231 2217	231 2717

Thermostat TP2-3
-5/+30°C - 10 m - Prise 90°

Code : 223 3107

Thermostat TPFG
-5/+50°C - 10 m - Prise 90°

Code : 223 3100

Filtre réchauffeur fioul

Code : 223 4807

Kit filtre de dégazage

Code : 223 1001

Rallonge cheminée inox L 1m

Réduction inox ø150/153 mm - *Code : 213 2061*
Inox ø 150 mm - *Code : 213 2060*
Polyfeu ø153 mm - *Code : 213 1100*

Chapeau pare-pluie

Inox ø150 mm - *Code : 213 2150*
Polyfeu ø153 - *Code 213 1150*

Coude 90° inox

ø150 mm - *Code : 213 2115*

Cuves à fioul

Voir page 54

Chauffage maîtrisé pour serres, élevages et ateliers agricoles

Dans les secteurs agricoles et industriels, garantir une température adéquate n'est pas un luxe, c'est une nécessité. Que ce soit pour assurer le confort des animaux, préserver la qualité des cultures, protéger les équipements sensibles ou maintenir des conditions de travail correctes en hiver, un générateur d'air chaud efficace fait toute la différence.

Nos générateurs d'air chaud fioul à combustion indirecte ont été spécialement conçus pour répondre à ces exigences. Grâce à leur rendement élevé, leur autonomie et leur fonctionnement automatisé, ils offrent une diffusion homogène de la chaleur, même dans des bâtiments ouverts, bien ventilés ou de grande hauteur. L'air chaud soufflé reste propre et sans odeur, grâce au raccordement à une cheminée via un échangeur performant.

Robustes, fiables et faciles à entretenir, ces appareils s'intègrent parfaitement dans les bâtiments agricoles, les ateliers, les chantiers ou les entrepôts. Le tout sans compromis sur la sécurité, grâce à un brûleur doté de multiples systèmes de contrôle et à une chambre de combustion en inox durable. Des appareils conçus pour durer, déjà largement adoptés dans les environnements agricoles.

GÉNÉRATEUR AIR CHAUD
HAUT RENDEMENT SUSPENDU

AGRI

FABRIQUÉ EN EUROPE

AVANTAGES & UTILISATION

- Générateur d'air chaud de grande puissance et gros débit d'air avec une montée en température rapide,
- Idéal pour le chauffage dans le milieu agricole,
- Disponible en version brûleur gaz ou fioul, version monophasée ou triphasée,
- Livré de série avec tête de soufflage 1 voie et brûleur,
- Échangeur à haut rendement (≥ 92 %),
- Ventilateur haute pression et faible niveau sonore (≤ 69 dB) pour une bonne répartition de l'air chaud,
- Armoire électrique étanche (IP 65),
- Système économique et simple à installer.
- Chauffage de serres,
- Locaux industriels, ateliers et entrepôts,
- Bâtiments agricoles : ateliers, salles d'élevage.

DIMENSIONS & POIDS

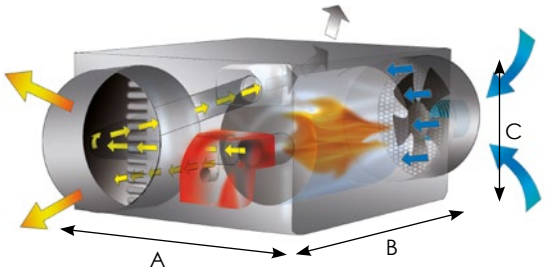

	90	110	150	190	240
A	98	111	122	132,4	151,4
B	91	95	108	114	131
C	73,8	76,8	83,8	85,8	93,8
Poids	99	122	158	163	233

Longueurs en cm et poids en kg.

CARACTÉRISTIQUES TECHNIQUES

FIOUL		90 F	110 F	150 F	190 F	240 F
Puissance	kW	85,62	110,46	144,72	185,54	235,72
Rendement	%	92,7	92,8	93,2	92,2	92
Pression d'air disponible	Pa	200	200	200	200	200
Débit d'air	m³/h	7 000	8 500	11 000	12 000	16 200
Consommation maxi.	kg/h	6,77	8,74	11,45	14,68	18,65
ø cheminée	mm	150	150	200	200	200
ø sortie d'air	mm	510	570	650	650	720
Alimentation	V	230	230	230 ou 400	230 ou 400	230 ou 400
Puissance électrique	W	670	1 190	1 570	1 550	2 500
Code		218 1500	218 1505	218 1510	218 1517	218 1520

GAZ		90 G	110 G	150 G	190 G	240 G
Conso G20	m³/h	7,93	10,43	13,67	17,38	22,1
Conso G31	kg/h	3,13	4,19	10,53	13,59	17,17
Code		218 1600	218 1610	218 1620	218 1630	218 1640

Tête de soufflage

AGRI 90 (ø450 mm) - Code : 218 1503
AGRI 110 (ø500 mm) - Code : 218 1508
AGRI 150 (ø600 mm) - Code : 218 1512
AGRI 190 (ø650 mm) - Code : 218 1515
AGRI 240 (ø700 mm) - Code : 218 1522

Thermostat TP2-3
-5/+30°C - 10 m - Prise 90°

Code : 223 3107

Thermostat TPFG
-5/+50°C - 10 m - Prise 90°

Code : 223 3100

Adaptateur entrée d'air

AGRI 90 (ø505 mm) - Code : sur demande
AGRI 110 (ø565 mm) - Code : sur demande
AGRI 150-190 (ø625 mm) - Code : 223 4188
AGRI 240 (ø715 mm) - Code : 223 4189

Kit filtre de dégazage

Code : 128 1002

Coude 90° inox

ø150 mm - *Code : 213 2115*
ø200 mm - *Code : 213 2310*

Rallonge cheminée inox L 1m

ø150 mm - *Code : 213 2060*
ø200 mm - *Code : 213 2300*

Chapeau pare-pluie inox

ø150 mm - *Code : 213 2150*
ø200 mm - *Code : 213 2350*

Kit câbles de suspension

Code : 115 1159

GÉNÉRATEUR AIR CHAUD
FIOUL HAUT RENDEMENT

JUMBO H

FABRIQUÉ EN EUROPE

AVANTAGES & UTILISATION

- Générateur mobile de grande puissance et gros débit d'air avec une montée en température rapide,
- Livré de série avec tête de soufflage 1 voie, brûleur et filtre de dégazage,
- Échangeur à haut rendement (≥ 92 %),
- Fonctionnement avec réservoir séparé et kit de raccordement,
- Tête de soufflage deux voies disponible en option,
- Kit de recirculation d'air en option,
- Ventilateur (hélicoïde IP 55) à 7 pales pour une bonne répartition de l'air chaud.
- Chauffage de grands locaux,
- Locaux industriels, ateliers et entrepôts,
- Chapiteaux et locaux recevant du public (appareils mis en chaufferie ou en extérieur avec gaine de soufflage),
- Chantier : bâtiments en construction, séchage de béton,
- Bâtiments agricoles : ateliers, salles d'élevage.

DIMENSIONS & POIDS

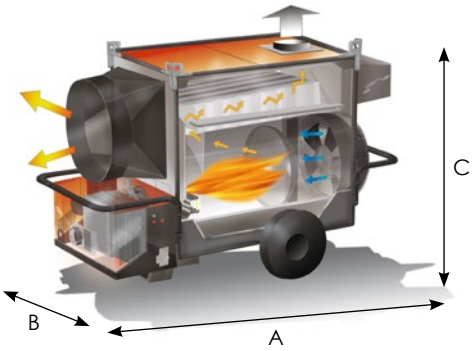

	145 H	185 H	235 H
A	191	202	225
B	89	92	99
C	136	142	159
Poids	254	270	351

Longueurs en cm et poids en kg.

CARACTÉRISTIQUES TECHNIQUES

		145 H	185 H	235 H
Puissance	kW	144,7	185,5	235,7
Rendement	%	93,2	92,2	92
Pression d'air disponible	Pa	200	200	200
Débit d'air	m³/h	12 000	13 000	17 000
Consommation maxi.	l/h	13,3	17,1	21,7
ø cheminée	mm	200	200	200
ø sortie air chaud	mm	600	700	700
Alimentation	V / A	230 / 7,1	230 / 7	230 / 11,2
Puissance électrique	W	1 570	1 550	2 550
Code		231 5050	231 6060	231 4040

Tête de soufflage 2 voies

JUMBO 145 H (ø500)
Code : 223 4255
JUMBO 185 H (ø500)
Code : 223 4256
JUMBO 235 H (ø600)
Code : 223 4203

Tête de soufflage 4 voies

JUMBO 145 H (ø350)
Code : 223 4249
JUMBO 185 H (ø350)
Code : 223 4258
JUMBO 235 H (ø400)
Code : 223 4259

Gaine flexible 6 m avec clip

ø360 - *Code : 223 4510*
ø410 - *Code : 223 4512*
ø510 - *Code : 223 4502*
ø610 - *Code : 223 4517*
ø710 - *Code : 223 4500*

Adaptateur gaine entrée d'air

JUMBO 145 - 185 H (ø625)
Code : 223 4188
JUMBO 235 (ø715)
Code : 223 4189

Gaine renforcée entrée d'air

JUMBO 145/185H (ø650 - L 6m)
Code : 223 4540
JUMBO 235H (ø720 - L 6m)
Code : 223 4550
Collier de serrage (ø400-750)
Code : 223 4262

Kit protection latérale

JUMBO 145 H - *Code : 223 4761*
JUMBO 185 H - *Code : 223 4759*
JUMBO 235 H - *Code : 223 4760*

Kit de levage

JUMBO 145 H - *Code : 223 4762*
JUMBO 185 H - *Code : 223 4763*
JUMBO 235 H - *Code : 223 4764*

Kit clapet coupe-feu (sortie) - REI 120

JUMBO 145 H - *Code : 223 4765*
JUMBO 185 H - *Code : 223 4766*
JUMBO 235 H - *Code : 223 4767*

Kit clapet coupe-feu (entrée) - REI 120

JUMBO 145/185 H - *Code : 223 4768*
JUMBO 235 H - *Code : 223 4769*

Kit filtre de dégazage

Code : 128 1002

Thermostat TPFG
-5/+50°C 10 m - Prise 90°

Code : 223 3100

Rallonge cheminée L 1m

Inox ø200 mm - *Code : 213 2300*
Polyfeu ø200 mm - *Code : 213 1300*

Chapeau pare-pluie

Inox ø 200 mm - *Code : 213 2350*
Polyfeu ø 200 mm - *Code : 213 1350*

Kit support cheminée

Code : 227 7106

Kit maintien cheminée

JUMBO 145 H - *Code : 223 4770*
JUMBO 185 H - *Code : 223 4771*
JUMBO 235 H - *Code : 223 4772*

Cuves à fioul

Voir page 54

GÉNÉRATEUR AIR CHAUD
HAUT RENDEMENT HAUTE PRESSION

JUMBO C

FABRIQUÉ EN EUROPE

AVANTAGES & UTILISATION

- Générateur mobile de grande puissance et gros débit d'air avec une montée en température rapide,
- Disponible en version brûleur gaz ou fioul,
- Livré de série avec tête de soufflage 1 voie, brûleur et filtre de dégazage,
- Échangeur à haut rendement (≥ 96 %),
- Fonctionnement avec réservoir séparé et kit de raccordement,
- Tête de soufflage deux voies disponible en option,
- Kit de recirculation d'air en option,
- Ventilateur (centrifuge IP 55) haute pression et faible niveau sonore (≤ 69 dB) pour une bonne répartition de l'air chaud.
- Chauffage de grands locaux,
- Locaux industriels, ateliers et entrepôts,
- Chapiteaux et locaux recevant du public (appareils mis en chaufferie ou en extérieur avec gaine de soufflage),
- Chantier : bâtiments en construction, séchage de béton,
- Bâtiments agricoles : ateliers, salles d'élevage.

DIMENSIONS & POIDS

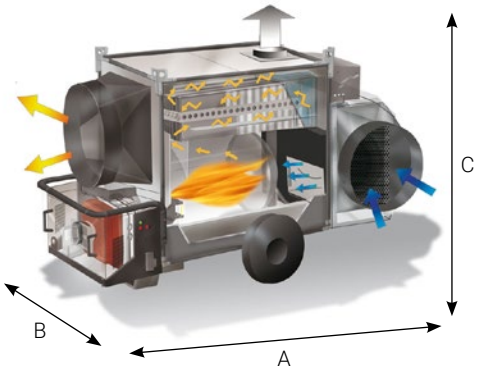

	145 C	185 C	235 C
A	219,1	241,3	263
B	90	92	104,2
C	151,5	162	184
Poids	361	430	535

Longueurs en cm et poids en kg.

CARACTÉRISTIQUES TECHNIQUES

FIOUL		145 C	185 C	235 C
Puissance	kW	144,7	185,5	235,7
Rendement	%	96	96	96,50
Pression d'air dispo.	Pa	300	500	500
Débit d'air	m³/h	14 000	16 000	20 000
Conso. maxi.	kg/h	11,45	14,68	18,65
ø cheminée	mm	200	200	200
ø sortie air chaud	mm	600	700	700
Alimentation	V / A	230 / 14	400 / 7,2	400 / 9,1
Puissance élec.	W	3 100	4 200	4 970
Code		231 5055	231 6065	231 4045

GAZ		145 C	185 C	235 C
Conso G20	m³/h	13,85	17,68	22,03
Conso G31	kg/h	10,57	13,63	16,92
Code G20		231 5056	231 6066	231 4046
Code G31		231 5057	231 6067	231 4047

Tête de soufflage 2 voies

145 C (ø500)
Code : 223 4255
185 C (ø500)
Code : 223 4256
235 C (ø600)
Code : 223 4203

Tête de soufflage 4 voies

145 C (ø350)
Code : 223 4263
185 C (ø350)
Code : 223 4264
235 C (ø400)
Code : 223 4265

Gaine flexible 6 m avec clip

ø360 - *Code : 223 4510*
ø410 - *Code : 223 4512*
ø510 - *Code : 223 4502*
ø610 - *Code : 223 4517*
ø710 - *Code : 223 4500*

Adaptateur gaine entrée d'air

145 C (ø645)
Code : 223 4277
185 C (ø715)
Code : 223 4278
235 C (ø745)
Code : 223 4282

Gaine renforcée entrée d'air

ø650 - L 6m
Code : 223 4540
ø720 - L 6m
Code : 223 4550
Collier de serrage (ø400-750)
Code : 223 4262

Kit réservoir

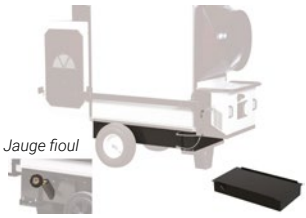

145 C (120 l) - *Code : 223 4269*
185 C (170 l) - *Code : 223 4272*
235 C (200 l) - *Code : 223 4271*
Jauge fioul - *Code : sur demande*

Kit protection latérale

145 C - *Code : 223 4266*
185 C - *Code : 223 4267*
235 C - *Code : 223 4268*

Kit de levage

145 C - *Code : 223 4762*
185 C - *Code : 223 4763*
235 C - *Code : 223 4764*

Kit clapet coupe-feu (entrée) - REI 120

145 C - *Code : 223 4768*
185 C - *Code : 223 4769*
235 C - *Code : 223 4273*

Kit clapet coupe-feu (sortie) - REI 120

145 C - *Code : 223 4274*
185 C - *Code : 223 4275*
235 C - *Code : 223 4276*

Kit filtre de dégazage

Code : 128 1002

Thermostat TPFG
-5/+50°C 10 m - Prise 90°

Code : 223 3100

Rallonge cheminée L 1m

Inox ø200 mm - *Code : 213 2300*
Polyfeu ø200 mm - *Code : 213 1300*

Chapeau pare-pluie

Inox ø200 mm - *Code : 213 2350*
Polyfeu ø200 mm - *Code : 213 1350*

Kit support cheminée

Code : 227 7106

Kit maintien cheminée

145 C - *Code : 223 4770*
185 C - *Code : 223 4771*
235 C - *Code : 223 4772*

Cuves à fioul : voir page 54.

GÉNÉRATEUR AIR CHAUD
HAUT RENDEMENT HAUTE PRESSION

SMAX

FABRIQUÉ EN EUROPE

AVANTAGES & UTILISATION

- Générateur mobile de grande puissance et gros débit d'air avec une montée en température rapide,
- Base adaptée au déplacement avec un chariot élévateur,
- Disponible en version brûleur gaz ou fioul,
- Livré de série avec tête de soufflage 1 voie, brûleur et filtre de dégazage,
- Échangeur à haut rendement (≥ 96 %),
- Fonctionnement avec réservoir séparé et kit de raccordement,
- Tête de soufflage deux voies disponible en option,
- Kit de recirculation d'air en option,
- Ventilateur (centrifuge IP 55) haute pression et faible niveau sonore (≤ 69 dB) pour une bonne répartition de l'air chaud.
- Chauffage de grands locaux,
- Locaux industriels, ateliers et entrepôts,
- Chapiteaux et locaux recevant du public (appareils mis en chaufferie ou en extérieur avec gaine de soufflage),
- Chantier : bâtiments en construction, séchage de béton,
- Bâtiments agricoles : ateliers, salles d'élevage.

DIMENSIONS & POIDS

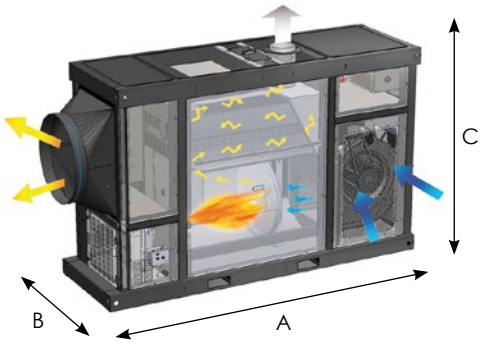

	SMAX
A	279
B	90
C	176,6
Poids	856

Longueurs en cm et poids en kg.

CARACTÉRISTIQUES TECHNIQUES

			SMAX
FIOUL	**Puissance**	kW	235,72
	Rendement	%	96,50
	Pression d'air disponible	Pa	500
	Débit d'air	m^3/h	20 000
	Consommation maxi.	kg/h	18,65
	ø cheminée	mm	200
	Alimentation	V / A	400 / 9,1
	Puissance électrique	W	4 850
	Code		231 7000

			SMAX
GAZ	**Conso G20**	m^3/h	22,035
	Conso G31	kg/h	16,92
	Code		sur demande

Tête de soufflage 2 voies

ø600 - *Code : sur demande*

Tête de soufflage 4 voies

ø400 - *Code : sur demande*

Adaptateur sortie d'air 90°

Code : sur demande

Gaine flexible 6 m avec clip

ø360 - *Code : 223 4510*
ø410 - *Code : 223 4512*
ø510 - *Code : 223 4502*
ø610 - *Code : 223 4517*
ø710 - *Code : 223 4500*

Adaptateur gaine entrée d'air

ø745 - *Code : sur demande*

Gaine renforcée entrée d'air

ø750 - L 6m - *Code : sur demande*
Collier de serrage (ø400-750)
Code : 223 4262

Kit filtre de dégazage

Code : 128 1002

Thermostat TPFG
-5/+50°C 10 m - Prise 90°

Tous modèles - *Code : 223 3100*

Rallonge cheminée L 1m

Inox ø200 - *Code : 213 2300*
Polyfeu ø200 - *Code : 213 1300*

Chapeau pare-pluie

Inox ø200 - *Code : 213 2350*
Polyfeu ø200 - *Code : 213 1350*

Kit support cheminée

Code : 227 7106

Cuves à fioul

Voir page 54

GÉNÉRATEUR AIR CHAUD

FIOUL VERTICAL HAUT RENDEMENT AVEC RÉSERVOIR INTÉGRÉ

COMPAC F3

AVANTAGES & UTILISATION

- Générateur d'air chaud fonctionnant au fioul, livrés prêts à l'emploi et pouvant fonctionner en totale autonomie,
- Soufflage d'air chaud par le plénum 4 directions, ou par une tête de sortie orientable, ou dans un réseau de gaines (option),
- Brûleur automatique pré-réglé,
- Thermostat d'ambiance électronique intégré (0°/+40° C)
- Sécurité de surchauffe à réarmement manuel,
- Réservoir d'une autonomie de 16 heures. Avec indicateur de niveau fioul.
- Chambre de combustion en acier inoxydable à haut rendement,
- Double paroi pour une isolation thermo-acoustique et une basse température de surface.
- Chauffage et protection antigel de grands locaux,
- Locaux industriels, ateliers et entrepôts,
- Chapiteaux et locaux recevant du public (appareils mis en chaufferie ou en extérieur avec gaine de soufflage),
- Chantier : bâtiments en construction,
- Bâtiments agricoles : ateliers, serres.

DIMENSIONS & POIDS

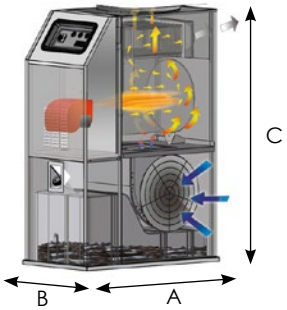

	C 30 F3	C 60 F3
A	101	104,5
B	53	60
C	136	153
Poids	141	184

Longueurs en cm et poids en kg.

CARACTÉRISTIQUES TECHNIQUES

		C 30 F3	C 60 F3
Puissance	kW	27,5	59,5
Rendement	%	94,1	93,6
Débit d'air	m³/h	2 700	6 000
Consommation maxi.	kg/h	2,18	4,71
ø cheminée	mm	150	150
Alimentation	V / A	230 / 3,2	230 / 6
Puissance électrique	W	690	1 360
Capacité réservoir	l	80	110
Autonomie	h	31,5	37,5
Code		218 1300	218 1301

Plénum 4 directions

C 30 F3 - Code : 227 3100
C 60 F3 - Code : 227 3101

Tête pivotante 360°

C 30 F3 - Code : 227 3103
C 60 F3 - Code : 227 3104

Kit pied

Tous modèles - Code : 227 3111

Chapeau pare-pluie

Inox ø150 mm - Code : 213 2150
Polyfeu ø153 mm - Code : 213 1150

Rallonge cheminée L 1m

Inox ø150 mm - Code : 213 2060
Polyfeu ø153 mm - Code : 213 1100
Réduction inox ø150/153 mm
Code : 213 2061

Té 90° + Embout purge

Té ø150 mm - Code : 213 2250
Embout ø150 mm - Code : 213 2260

Kit roulettes

Tous modèles - Code : 227 3112

GÉNÉRATEUR AIR CHAUD

FIOUL VERTICAL HAUT RENDEMENT SANS RÉSERVOIR INTÉGRÉ

COMPAC F3 SR

AVANTAGES & UTILISATION

- Générateur d'air chaud fonctionnant au fioul, version sans réservoir, livrés prêts à l'emploi,
- Soufflage d'air chaud par le plénum 4 directions, ou par une tête de sortie orientable, ou dans un réseau de gaines (option),
- Brûleur automatique pré-réglé,
- Possibilité d'être équipé avec un brûleur gaz,
- Sécurité de surchauffe à réarmement manuel,
- Chambre de combustion en acier inoxydable à haut rendement,
- Ventilateur haut rendement et haute performance IP 55.
- Chauffage et protection antigel de grands locaux,
- Locaux industriels, ateliers et entrepôts,
- Chapiteaux et locaux recevant du public (appareils mis en chaufferie ou en extérieur avec gaine de soufflage),
- Chantier : bâtiments en construction,
- Bâtiments agricoles : ateliers, serres.

DIMENSIONS & POIDS

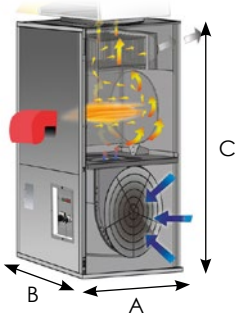

	30 F3 SR	60 F3 SR	100 F3 SR	200 F3 SR
A	72,4	79,1	109,2	145
B	51,1	58,1	64,6	91,1
C	130,8	147,8	167,8	212
Poids	102	141	225	370

Longueurs en cm et poids en kg.

CARACTÉRISTIQUES TECHNIQUES

			FIOUL				GAZ			
			30 F3 SR	60 F3 SR	100 F3 SR	200 F3 SR	30 F3 SR	60 F3 SR	100 F3 SR	200 F3 SR
Puissance	kW		25,9	59	95,4	198,3	28,3	59,5	93,5	189,9
Rendement	%		93,9	93,5	94	93,3	94,6	93,6	93,9	94,6
Débit d'air	m³/h		2 700	6 000	10 500	21 000	2 700	6 000	10 500	21 000
Alimentation	V / A		230 / 3	230 / 6,3	230 / 11,8	400 / 9,1	230 / 3,2	230 / 6,3	230 / 11,8	400 /
Puiss. électrique	W		680	1 350	2 590	5 100	680	1 350	2 590	5 100
Conso. maxi. fioul	kg/h		2,05	4,67	7,55	15,70	-	-	-	-
Conso. maxi. G20	m³/h		-	-	-	-	2,6	5,49	8,6	17,4
Conso. maxi. G31	kg/h		-	-	-	-	2,04	4,21	6,79	13,89
ø cheminée	mm		150	150	150	200	150	150	150	200
Code			218 1304	218 1305	218 1311	218 1313	sur demande	sur demande	sur demande	sur demande

Plénum 4 directions

C 30 F3 SR - Code : 227 3100
C 60 F3 SR - Code : 227 3101
C 100 F3 SR - Code : 227 3116
C 200 F3 SR - Code : 227 3099

Tête pivotante 360°

C 30 F3 SR - Code : sur demande
C 60 F3 SR - Code : 227 3115
C 100 F3 SR - Code : sur demande
C 200 F3 SR - Code : sur demande

Kit protection brûleur

C 30 F3 SR - Code : sur demande
C 60 F3 SR - Code : sur demande
C 100 F3 SR - Code : sur demande
C 200 F3 SR - Code : sur demande

Tête de soufflage avec kit d'adaptation

C 30 F3 ø450 mm - Code : 227 3108
C 60 F3 ø500 mm - Code : 227 3109
C 100 F3 ø600 mm - Code : sur demande
C 200 F3 ø700 mm - Code : sur demande

Manchon d'aspiration gainable

C 30 F3 ø505 mm - Code : 227 3105
C 60 F3 ø565 mm - Code : 227 3106
C 100 F3 ø645 mm - Code : 227 3107
C 200 F3 ø745 mm - Code : sur demande

Gaine reprise d'air L 6m

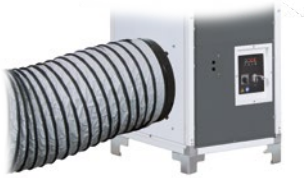

C 30 F3 ø510 mm - Code : 223 4552
C 60 F3 ø570 mm - Code : sur demande
C 100 F3 ø650 mm - Code : 2234540
C 200 F3 ø750 mm - Code : sur demande

Thermostat TP2-3
-5/+30°C - 10 m - Prise 90°

Tous modèles - Code : 223 3107

Thermostat TPFG
-5/+50°C - 10 m - Prise 90°

Tous modèles - Code : 223 3100

Chapeau pare-pluie

Inox ø150 mm - Code : 213 2150
Inox ø200 mm - Code : 213 2350
Polyfeu ø153 mm - Code : 213 1150
Polyfeu ø200 mm - Code : 213 1350

Rallonge cheminée L 1m

Inox ø150 mm - Code : 213 2060
Inox ø200 mm - Code : 213 2300
Polyfeu ø153 mm - Code : 213 1100
Polyfeu ø200 mm - Code : 213 1300

Té 90° + Embout purge

Té inox ø150 mm - Code : 213 2250
Embout inox ø150 mm - Code : 213 2260
Té inox ø200 mm - Code : 213 2330
Embout inox ø200 mm - Code : 213 2340

Cuves à fioul

Voir page 54

RADIANT INFRAROUGE
FIOUL

RF

FABRIQUÉ EN EUROPE

AVANTAGES & UTILISATION

- Radiant fioul émettant un rayonnement infrarouge vers la zone à chauffer,
- Appareil à combustion direct, rendement de 100%,
- Chauffage sans déplacement d'air,
- Réservoir intégré assurant de 10 à 16 heures d'utilisation (selon allure),
- Possibilité d'orienter le cône et de le bloquer en position,
- Brûleur fioul avec allumage automatique et contrôle de flamme par cellule photoélectrique,
- Post-ventilation temporisée pour refroidir la chambre de combustion,
- Pas de surchauffe au sol grâce au cache inférieur extensible.
- Possibilité de raccordement à un thermostat déporté,
- Faible niveau sonore,
- Efficace aussi bien à l'intérieur des locaux professionnels aérés qu'en plein air,
- Chauffage et mise hors gel des ateliers, usines, postes de travail, machines et entrepôts,
- Séchage et chauffage dans le domaine du bâtiment.

DIMENSIONS & POIDS

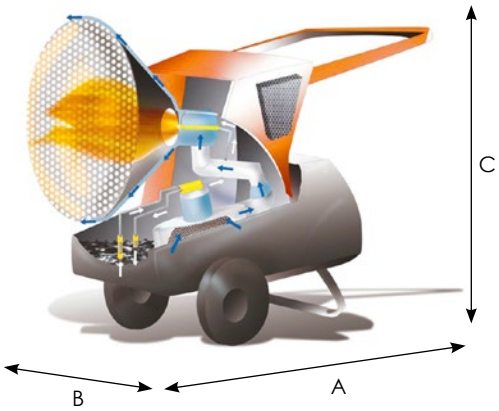

	RF 25.1	RF 45
A	89,5	141
B	53,2	71,2
C	80,8	105,3
Poids	42	73

Longueurs en cm et poids en kg.

CARACTÉRISTIQUES TECHNIQUES

		RF 25.1	RF 45
Puissance	kW	25,8	45,5
Rendement	%	100	100
Consommation	kg/h	2,04	3,6
Puissance électrique	W	140	370
Alimentation	V / Hz	230 / 50	230 / 50
Intensité	A	0,8	1
Réservoir	l	43	65
Code		231 3161	231 3150

ACCESSOIRES

Thermostat TPFG
-5/+50°C 10 m - Prise 90°
Code : 223 3100

Jauge réservoir fioul
Code : 227 3669

Filtre fioul préchauffage
Code : 223 4807

RADIANT SILENCIEUX
FIOUL ULTRA ÉCONOMIQUE

RS

NOUVEAU PRODUIT

PANNEAU DE CONTRÔLE AVEC AFFICHEUR
Réglage température, niveau fioul, mode ECO, ...

TÉLÉCOMMANDE
Pilotage et réglage à distance

SEULEMENT 32 DBA
Confort thermique et acoustique

AVANTAGES & UTILISATION

- Chauffage instantané par rayonnement infrarouge,
- Fonctionne au fioul et pétrole lampant,
- Rendement de 100 % : toute l'énergie est convertie en chaleur directe,
- Chaleur propre, sans déplacement d'air,
- Pas de poussière, pas d'odeur, pas de bruit,
- Fonctionne sans raccordement ni évacuation,
- Réservoir à remplir et simple branchement sur secteur,
- Utilisation mobile grâce aux roulettes intégrées,
- Déplacement facile selon les besoins de chauffage de zone,
- Surface de chauffe de 70 à 170 m² selon le modèle.
- Convient aux environnements sensibles ou poussiéreux,
- Efficace aussi bien à l'intérieur des locaux professionnels aérés qu'en plein air,
- Idéal pour les postes de travail ou les zones temporaires, adapté aux ateliers, entrepôts, garages et locaux professionnels,
- Séchage et chauffage dans le domaine du bâtiment.

DIMENSIONS & POIDS

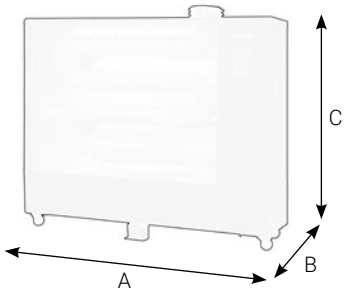

	RS 13	RS 18	RS 22
A	82	130,5	134
B	42,6	43,1	46,1
C	100,8	111,5	134,5
Poids	36,6	56,2	73

Longueurs en cm et poids en kg.

CARACTÉRISTIQUES TECHNIQUES

		RS 13	RS 18	RS 22
Puissance	kW	13	18	22
Consommation	kg/h	1,18	1,67	2,05
Surface chauffée	m²	70 - 90	110 - 140	140 - 170
Puissance électrique	W	60	60	80
Alimentation	V / Hz	230 / 50	230 / 50	230 / 50
Intensité	A	0,34	0,34	0,34
Réservoir	l	22	60	60
Niveau sonore	dBa	32	32	32
Code		231 3170	231 3171	231 3172

GÉNÉRATEUR AIR CHAUD
GAZ PROPANE - ALLUMAGE MANUEL PIEZO

ECO M

AVANTAGES & UTILISATION

- Petit appareil de chauffage portable, léger, fonctionnant au gaz propane.
- Combustion directe, propre et sans odeur.
- Très haut rendement (100%).
- Modèle manuel avec allumage pièzo.
- Équipé d'une sécurité de surchauffe.
- Livré avec câble, prise électrique, tuyau gaz (1,5 m) et détendeur.
- Chauffage ou mise hors gel de petits locaux professionnels ventilés,
- Ateliers, garages et petit stockage,
- Chantier : chauffage de locaux en construction, séchage de plâtre, peinture,
- Agriculture : petites salles d'élevage ou de traite, remises.

Raccordement de bouteilles possible avec lyre et Té

Lyre : 223 1200
Té : 223 1210

DIMENSIONS & POIDS

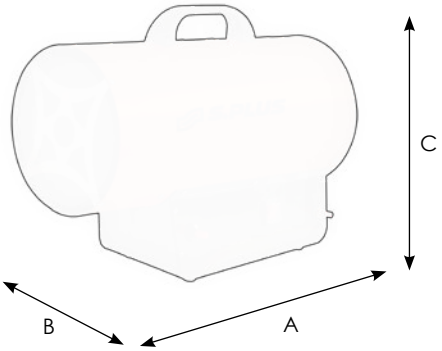

	ECO 20 M3	ECO 30 M3	ECO 50 M3
A	38	46,5	66,5
B	19	24,5	25
C	30,5	38,5	41
Poids	3,7	5,9	7,8

Longueurs en cm et poids en kg.

CARACTÉRISTIQUES TECHNIQUES

		ECO 20 M3	ECO 30 M3	ECO 50 M3
Puissance	kW	15	18 - 30	30 - 50
Rendement	%	100	100	100
Débit d'air	m^3/h	580	1 000	1 000
Pression	bar	0,7	0,7	1,5
Conso. propane	kg/h	1,09	1,3 - 2,18	2,18 - 3,63
Alimentation	V	220 - 240	220 - 240	220 - 240
Code		203 1166	203 1173	203 1180

GÉNÉRATEUR AIR CHAUD
GAZ PROPANE - ALLUMAGE AUTOMATIQUE

ECO AI
GG AI

AVANTAGES & UTILISATION

- Petit appareil de chauffage portable, léger, fonctionnant au propane,
- Combustion directe, propre et sans odeur,
- Très haut rendement (100%),
- Modèle automatique (A) avec allumage électrique et prise thermostat,
- Existe aussi en modèle tout inox (AI),
- Version sur pied à poser au sol,
- Livré avec câble, prise électrique, tuyau gaz, détendeur,
- Thermostat de régulation disponible en option.

- Chauffage ou mise hors gel de locaux professionnels ventilés,
- Ateliers, garages et entrepôts,
- Chantier : chauffage de locaux en construction, séchage de plâtre, peinture,
- Agriculture : salles d'élevage ou de traite, serres, remises.

Thermostat TPFG
-5/+50°C 10 m - Prise 90°
Code : 223 3100

DIMENSIONS & POIDS

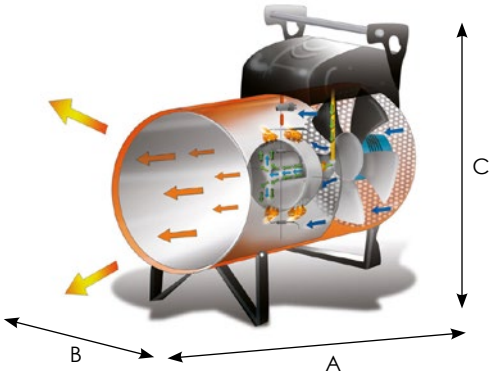

	ECO 30 AI.2	GG 50 AI	GG 65 AI	GG 85 AI	GG 100 AI
A	53	57	58	70	83
B	28	28	32	32	44
C	40	52	54	54	60
Poids	11,5	13,6	14	16	26

Longueurs en cm et poids en kg.

CARACTÉRISTIQUES TECHNIQUES

		ECO 30 AI.2	GG 50 AI	GG 65 AI	GG 85 AI	GG 100 AI
Puissance	kW	12 à 30	22 / 45	32 / 65	37 / 85	46 / 105
Rendement	%	100	100	100	100	100
Débit d'air	m^3/h	1 100	1 250	1 950	2 550	3 700
Pression	bar	1,5	0,4 - 1,5	0,4 - 1,5	0,4 - 1,5	0,4 - 1,5
Conso. propane	kg/h	1 à 2,5	1,4 / 3	2,1 / 4,3	2,4 / 5,5	3 / 6,9
Puissance électrique	W	90	112	140	240	400
Alimentation	V / A	230 / 0,55	230 / 0,7	230 / 0,87	230 / 1,15	230 / 1,95
Code		203 3007	203 1317	203 1600	203 1700	203 1420

GÉNÉRATEUR AIR CHAUD
GAZ INOX POUR BÂTIMENTS D'ÉLEVAGE ET SERRES

GA 100 AI

FABRIQUÉ EN EUROPE

AVANTAGES & UTILISATION

- Générateur d'air chaud gaz propane en inox à suspendre,
- Coffret de commande électrique étanche IP 65,
- Conçu pour le chauffage en milieu humide et poussiéreux,
- Équipé d'une post-ventilation,
- Ventilateur à hélicoïde à grand débit d'air,
- Contrôle de flamme par sonde d'ionisation.
- Chauffage de serres,
- Locaux industriels, ateliers et entrepôts,
- Bâtiments agricoles : ateliers, salles d'élevage.

DIMENSIONS & POIDS

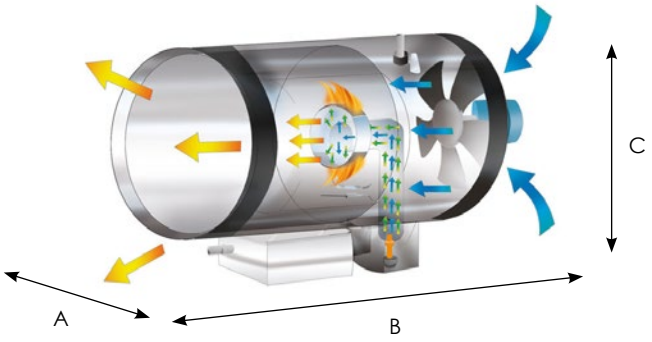

	GA 100 AI
A	58,9
B	114,6
C	44,1
Poids	36

Longueurs en cm et poids en kg.

CARACTÉRISTIQUES TECHNIQUES

		GA 100 AI
Puissance	kW	100
Débit d'air	m³/h	5 100
Consommation	kg/h	3,16 - 6,68
Pression alim.	bar	0,4 - 1,5
ΔT (à 20°C)	°C	75
Alimentation	V - A	230 - 2,6
Puissance électrique	W	600
Code		203 1425

Thermostat TP2-3
-5/+30°C - 10 m - Prise 90°

Tous modèles - Code : 223 3107

Thermostat TPFG
-5/+50°C - 10 m - Prise 90°

Tous modèles - Code : 223 3100

Kit Vanne Filtre Détendeur (VFD)

Tous modèles - Code : 135 1310

Adaptateur pour conduit d'admission d'air

Tous modèles - Code : 203 1427

GÉNÉRATEUR AIR CHAUD
GAZ INOX POUR BÂTIMENTS D'ÉLEVAGE ET SERRES

GGI G4

FABRIQUÉ EN EUROPE

AVANTAGES & UTILISATION

- Générateur d'air chaud gaz en inox à suspendre,
- Coffret de commande électrique étanche IP 65,
- Conçu pour le chauffage en milieu humide et poussiéreux,
- Équipé d'une post-ventilation,
- Ventilateur à hélicoïde à grand débit d'air,
- Contrôle de flamme par sonde d'ionisation.
- Chauffage de serres,
- Locaux industriels, ateliers et entrepôts,
- Bâtiments agricoles : ateliers, salles d'élevage.

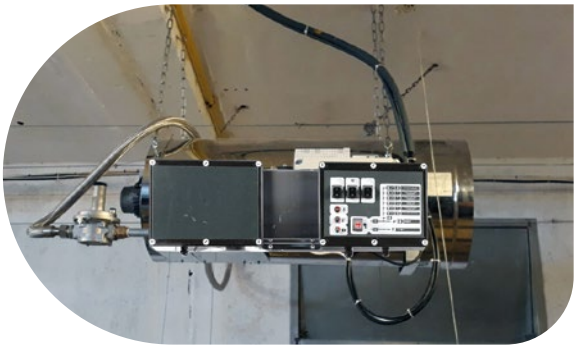

DIMENSIONS & POIDS

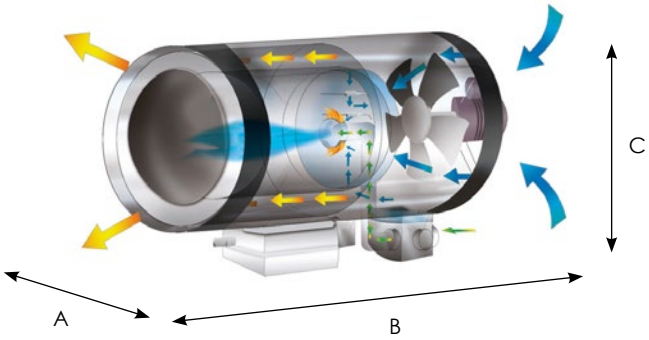

	45 G4	70 G4	100 G4	120 G4
A	47,5	59,6	59,6	68,9
B	85	114,6	114,6	120
C	35,1	44,1	44,1	53
Poids	21	46	46	56

Longueurs en cm et poids en kg.

CARACTÉRISTIQUES TECHNIQUES

			45 G4	70 G4	100 G4	120 G4
Puissance		kW	45	70	95	115
Débit d'air		m³/h	2 500	4 700	6 700	8 700
Consommation	**G20**	m³/h	4,08	6,57	8,88	10,67
	G31	kg/h	3,13	5,03	6,91	8,29
Pression d'alimention	**G20**	mbar	20	20	20	20
	G31	mbar	37	37	37	37
ΔT (à 20°C)		°C	55	43	48	50
Portée d'air chaud		m	40	42	45	47
Alimentation		V - A	230 - 1,2	230 - 1,9	230 - 3	230 - 4,7
Puissance électrique		W	250	400	630	980
Code			102 0526	102 0525	102 0527	102 0528

Thermostat TP2-3
-5/+30°C - 10 m - Prise 90°

Tous modèles - Code : 223 3107

Thermostat TPFG
-5/+50°C - 10 m - Prise 90°

Tous modèles - Code : 223 3100

Raccordement gaz nat. ou propane
VFD 20 ou VFD 37

G20	*G31*
GGI 45 G4 : 135 1330	GGI 45 G4 : 135 1300
GGI 70 G4 : 135 1340	GGI 70 G4 : 135 1300
GGI 100 G4 : 135 1340	GGI 100 G4 : 135 1310
GGI 120 G4 : 135 1350	GGI 120 G4 : 135 1310

Flexible inox
Longueur 6 m

GGI 45 G4 (3/4") - Code : 135 2421
GGI 70 G4 (3/4") - Code : 135 2421
GGI 100 G4 (3/4") - Code : 135 2421
GGI 120 G4 (1") - Code : 135 2422

RADIANT PORTABLE
SUR BOUTEILLE GAZ PROPANE

SOLO

FABRIQUE EN EUROPE

AVANTAGES & UTILISATION

- Radiant gaz fonctionnant sans courant électrique,
- Tête orientable de haut en bas,
- Puissance réglable par détendeur ou robinet,
- 40 à 50 heures de chauffage avec une bouteille de 13 kg,
- Sécurité par thermocouple,
- Livré avec tuyau, détendeur, allumage piézo (sauf P 821 SRX), support bouteille, poignée de transport (sauf P 821 SRX),
- Efficace à l'intérieur des locaux comme en plein air.
- Tous types d'application à l'intérieur des locaux professionnels (CA) ou en plein air (SR et SRX) :
- Chauffage de postes de travail et de machines,
- Séchage de plâtres, de peintures,
- Protection contre le gel,
- Parer aux catastrophes : coupures d'électricité, inondations.

DIMENSIONS & POIDS

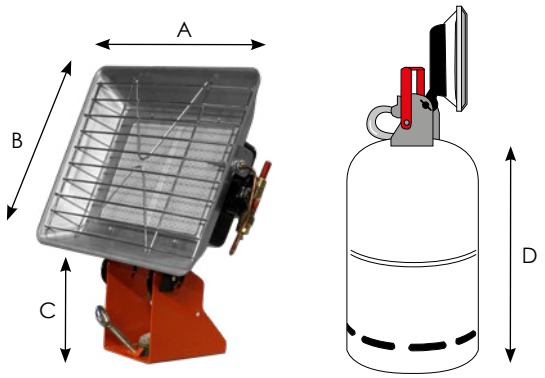

	SOLO
A	30
B	24
C	20
D	62
Poids	3,4

Longueurs en cm et poids en kg.

CARACTÉRISTIQUES TECHNIQUES

		P 821 SRX	P 821 SR	P 823 CA
Puissance	kW	2,8 à 4,6	2,8 à 4,6	2,8 à 4,6
Sécurité	-	Thermocouple	Thermocouple	Thermocouple + contrôleur d'atmosphère
Équipement	-	Tuyau et détendeur réglable	Tuyau et détendeur réglable + Allumage Piézo	Tuyau et détendeur + Allumage Piézo
Utilisation	-	Plein air	Plein air	Intérieur locaux professionnels
Code		204 1100	204 1110	204 1300

RADIANT MOBILE
GAZ PROPANE SUR MÂT

GT

FABRIQUÉ EN EUROPE

AVANTAGES & UTILISATION

- Radiant gaz fonctionnant sans courant électrique,
- Monté sur chariot avec roues, stabilisateurs et mât télescopique de 1 à 2,5 m,
- Radiant orientable de haut en bas et de droite à gauche,
- Plateau pour bouteille 35 kg de série,
- Livré complet avec tuyau, sans obligation de renouvellement périodique, et détendeur,
- Sécurité par thermocouple et contrôle d'atmosphère,
- Efficace à l'intérieur des locaux comme en plein air.
- Tous types d'applications à l'intérieur des locaux professionnels ou en plein air :
- Chauffage de poste de travail isolé ou itinérant,
- Quais de chargement, marché,
- Parer aux catastrophes : coupures d'électricité, inondations, gel.

DIMENSIONS & POIDS

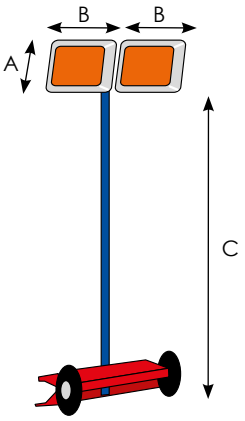

	GT 28 CA
A	24
B	30*
C	100 à 250
Poids	22

Longueurs en cm et poids en kg.
** composé de 2 têtes de 30 cm, longueur totale (B) de 66 cm.*

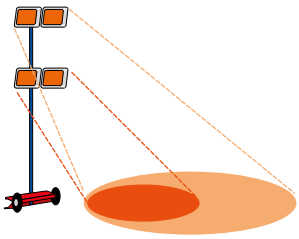

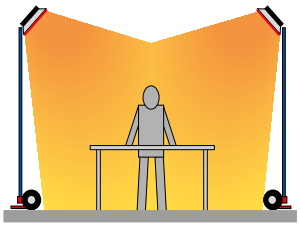

CARACTÉRISTIQUES TECHNIQUES

		GT 28 CA
Puissance	kW	2,8 à 9,2
Conso.	g/h	220 à 660
Sécurité	-	Thermocouple contrôle de flamme Contrôleur d'atmosphère
Gaz	-	Propane 37
Allumage	-	Piézo
Code		205 1310

	GT 28 CA
Contenu	2 brûleurs avec orienteur, tuyau et détendeur
Code	223 2350

PARASOL CHAUFFANT
GAZ PROPANE

AVANTAGES & UTILISATION

- Parasol chauffant fonctionnant au gaz propane sans alimentation électrique,
- Puissance réglable de 5 à 12 kW,
- Brûleur inox, grille inox 304 5/5 pour utilisation en continu pendant 8 heures,
- Équipé d'une sécurité anti-basculement,
- Allumage par pièzo,
- Parasol monté sur roues,
- Livré avec tuyau et détendeur UE,
- Version inox.
- Permet de chauffer environ 20 m² à l'extérieur ou dans des locaux ouverts :
- Terrasses de café ou de restaurant,
- Vérandas ouvertes, stands sur le marché, comptoirs de vente, postes de travail.

DIMENSIONS & POIDS

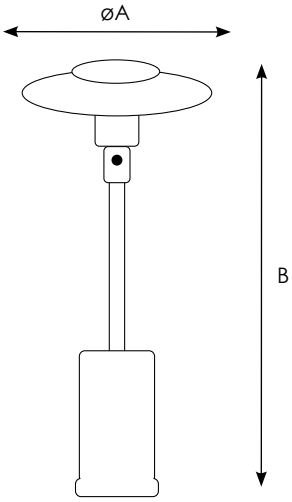

	PC 12 I-1
øA	46
B	230
Poids	21

Longueurs en cm et poids en kg.

CARACTÉRISTIQUES TECHNIQUES

		PC 12 I-1
Puissance	kW	5 à 12
Consommation	kg/h	0,3 à 0,9
Pression	mbar	37
Code		205 2022

RADIANT INFRAROUGE
ÉLECTRIQUE HALOGÈNE

REH 3000 P

AVANTAGES & UTILISATION

- Radiant spécialement conçu pour le chauffage de zones ou de postes de travail,
- Sensation de chauffage instantanée,
- Efficace à l'intérieur des locaux et en plein air,
- Équipé d'une sécurité anti-basculement, alimentation des lampes se coupe lorsque le radiant est fortement penché,
- Version sur socle à poser,
- Léger et peu encombrant.
- Chauffage d'appoint localisé : vestiaires, patios, terrasses, comptoirs de vente, postes de travail,
- Protection antigel : stockage, canalisations, machines,
- Préchauffage / séchage : peinture, plâtre, carrosserie.

DIMENSIONS & POIDS

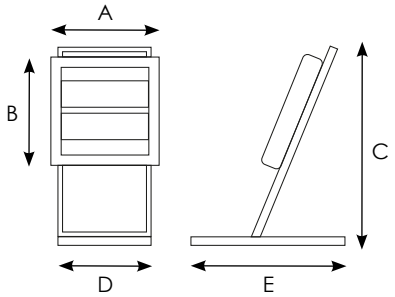

	3000 P
A	42,2
B	39
C	64,1
D	32,1
E	50,4
Poids	7,1

Longueurs en cm et poids en kg.

CARACTÉRISTIQUES TECHNIQUES

		3000 P
Puissance	kW	1,5 / 3
Alimentation	V / A	230 / 13
Code		209 2525

RADIANT INFRAROUGE
ÉLECTRIQUE HALOGÈNE

REH TLC & F

REH 2000 TLC
Radiant électrique avec une lampe halogène inclinable

REH 3000 TLC.2
Radiant électrique avec 2 lampes halogènes orientables indépendantes

Pilotage possible par télécommande

AVANTAGES & UTILISATION

- **REH 3000 TLC.2** : radiant électrique avec 2 lampes halogènes orientables indépendantes.
- **REH 2000 TLC** : radiant électrique avec une lampe halogène inclinable.
- **REH 3000 F** : radiant électrique avec 2 lampes halogènes orientables
- indépendantes à fixer au mur.
- Spécialement conçu pour le chauffage de zones ou de postes de travail.
- Chauffage sans déplacement d'air ni de poussières.
- Efficace à l'intérieur des locaux comme en plein air.
- Appareil très silencieux.
- Chauffage d'appoint localisé : vestiaires, patios, terrasses, comptoirs de vente, postes de travail,
- Protection antigel : stockage, canalisations, machines.
- Préchauffage / séchage : peinture, plâtre, carrosserie.

REH 3000 F
Radiant électrique avec 2 lampes halogènes orientables indépendantes à fixer

DIMENSIONS & POIDS

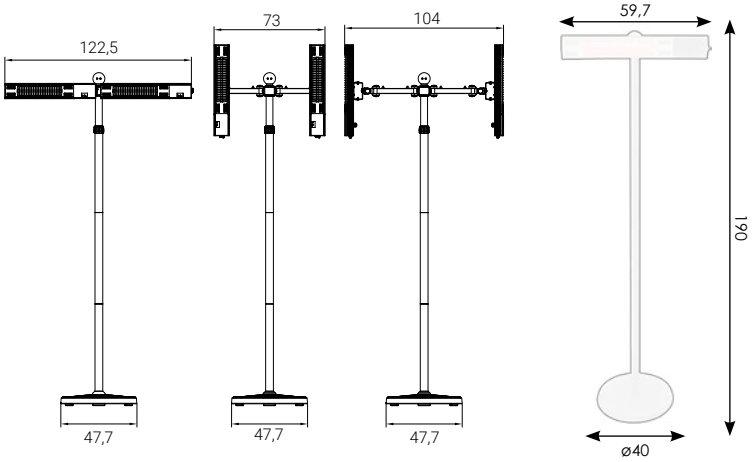

REH 3000 TLC.2
Différentes configurations
Hauteur maxi : 234,5 cm
Poids : 20 kg
Dimensions identiques des lampes pour le **REH 3000 F**

REH 2000 TLC
Poids : 11,2 kg

CARACTÉRISTIQUES TECHNIQUES

		REH 2000 TLC	REH 3000 TLC.2	REH 3000 F
Puissance	W	2 000	1 500 / 3 000	1 500 / 3 000
Alimentation	V / A	220-240 / 8,7	220-240 / 14	220-240 / 14
Code		209 2519	209 2517	108 3032

CONVECTEUR ÉLECTRIQUE

NOUVEAU PRODUIT

C 2000 T

AVANTAGES & UTILISATION

- Appareil de chauffage facilement maniable et discret,
- Thermostat d'ambiance intégré, réglable avec précision,
- 3 puissances de chauffe pour un chauffage adapté,
- Appareil silencieux qui garantit une diffusion d'air confortable,
- Poignée de transport pour un déplacement aisé,
- Mode turbo pour un soufflage d'air chaud plus important,
- Minuteur pour définir une plage de fonctionnement selon vos envies,
- Sécurité de surchauffe intégrée à l'appareil.
- Idéal pour le chauffage d'appoint dans les pièces sans chauffage central : vérandas, garages, caves, combles, bureaux, etc.
- Fonction hors-gel pratique pour les bâtiments inoccupés ou les locaux techniques (remises, ateliers, logements vacants…).
- Utilisable dans de nombreux secteurs : BTP, gestion immobilière, artisanat, tertiaire, événementiel ou petit commerce.

DIMENSIONS & POIDS

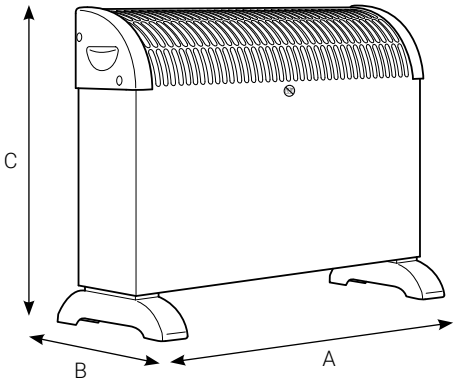

	C 2000 T
A	58
B	19,5
C	42,8
Poids	2

Longueurs en cm et poids en kg.

CARACTÉRISTIQUES TECHNIQUES

		C 2000 T
Puissance	W	750 / 1 250 / 2 000
Alimentation	V / A	230 / 8,7
Indice de protection		IPX0
Code		210 1600

CANON AIR CHAUD ÉLECTRIQUE

CACE

AVANTAGES & UTILISATION

- Canon air chaud équipé de résistances électriques blindées en inox,
- Idéal pour les locaux « sensibles » (ne permettant pas la présence d'une flamme) ou non ventilés,
- Diffusion d'une chaleur propre et sans odeur,
- Version standard sur pied à poser au sol,
- Canon air chaud gainable avec rallonge et gaine et option (sauf CACE 3 et 4),
- CACE 30 pilotable par thermostat en option.
- Chauffage ou mise hors gel de locaux professionnels ventilés,
- Chauffage d'appoint ou intermittent,
- Ateliers, entrepôts, salles de traite,
- Séchage dans le domaine du bâtiment et de l'agriculture.

DIMENSIONS & POIDS

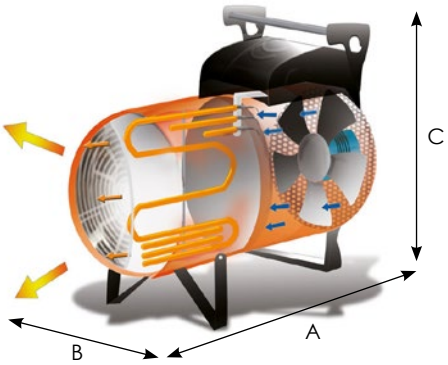

	CACE 3	CACE 4	CACE 10	CACE 15	CACE 22	CACE 30
A	37	38	50	57	70	79
B	18	32	28	28	31	54
C	28	41,6	51	51	53	70
Poids	5	8	13	15	21	38

Longueurs en cm et poids en kg.

CARACTÉRISTIQUES TECHNIQUES

		CACE 3	CACE 4	CACE 10	CACE 15	CACE 22	CACE 30
Puissance	kW	1,5 / 3	2 / 3,6	6,6 / 10	10 / 15	14,7 / 22	20 / 30
Débit d'air (15°C)	m³/h	450	450	1 500	2 000	3 050	3 900
Débit d'air (70°C)	m³/h	536	536	1 786	2 382	3 625	4 600
ΔT maxi. à 20°C	°C	44,5	51	48,3	54,3	56	56
Alimentation	V / A	230 / 13	230 / 16	400 / 13,5	400 / 21	400 / 30	400 / 43
Niveau sonore à 1m	dBA	67	68	68	70	71	69
Code		210 1560	210 1562	210 1565	210 1595	210 1580	210 1585

Thermostat TP2-3
-5/+30°C - 10 m - Prise 90°

Pour CACE 30
Code : 223 3107

Thermostat TPFG
-5/+50°C - 10 m - Prise 90°

Pour CACE 30
Code : 223 3100

Rallonge pour gaine

Pour CACE 10 et 15 (ø300)
Code : 223 4152
Pour CACE 22 (ø350)
Code : 223 4153
Pour CACE 30 (ø500)
Code : 223 4150

Gaine flexible longueur 6 m

Pour CACE 10 et 15 (ø300)
Code : 223 4247
Pour CACE 22 (ø350)
Code : 223 4246
Pour CACE 30 (ø500)
Code : 223 4502

Dispositif d'orientation

Pour CACE 10 et 15
Code : 210 1572
Pour CACE 22
Code : 210 1581

GÉNÉRATEUR AIR CHAUD ÉLECTRIQUE

CACE 40 T

eco-systèmes

FABRIQUÉ EN EUROPE

AVANTAGES & UTILISATION

- Générateur d'air chaud électrique sur roulettes pivotantes, équipé de crochets de levage,
- Diffuse une chaleur propre et sans odeur,
- Sélecteur de puissance (20, 30 et 40 kW),
- Sécurité de surchauffe à réarmement manuel,
- Grilles avant et arrière en acier inoxydable,
- Ventilateur centrifuge (IP 55) haut rendement et haute performance,
- Possibilité de raccordement à un thermostat déporté.
- Idéal pour les locaux « sensibles » (ne permettant pas la présence d'une flamme) ou non ventilés,
- Chauffage d'appoint ou intermittent,
- Chauffage et mise hors gel des ateliers, entrepôts, salles de traite,
- Séchage dans le domaine du bâtiment et de l'agriculture.

DIMENSIONS & POIDS

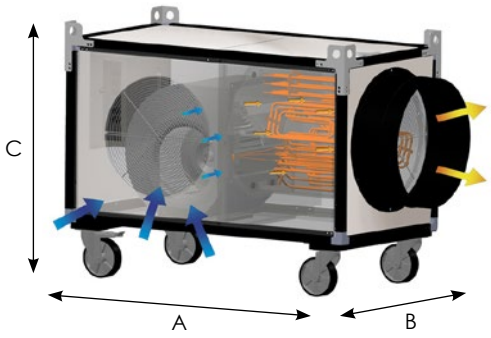

	CACE 40 T
A	127
B	66
C	96,7
Poids	132

Longueurs en cm et poids en kg.

CARACTÉRISTIQUES TECHNIQUES

		CACE 40 T
Puissance	kW	20 - 30 - 40
Rendement	%	100
Débit d'air	m^3/h	6 300
ΔT (à 20°C)	°C	50 - 35
Intensité maxi.	A	60
Alimentation	V / Hz	400 / 50
Code		210 1596

Kit de levage

Tous modèles - Code : sur demande

Tête de soufflage 1 voie

ø 500 mm - Code : sur demande

Gaine flexible longueur 6m

ø 510 mm - Code : 223 4502

Adaptateur entrée d'air

ø 500 mm - Code : sur demande

Gaine renforcée longueur 6 m Entrée d'air

ø 510 mm - Code : sur demande

Thermostat TPFG
-5/+50°C - 10 m - Prise 90°

Code : 223 3100

AÉROTHERME ÉLECTRIQUE PORTABLE

ELP 4

AVANTAGES & UTILISATION

- Aérotherme électrique portable avec sélecteur de puissance,
- Chaleur propre et sans odeur, utilisation possible dans des locaux non ventilés,
- Sécurité de surchauffe intégrée,
- Simple à utiliser et ne nécessite pas d'entretien.
- Chauffage d'appoint ou intermittent de petits locaux fermés,
- Magasins, bureaux, bricolage, cabanes de chantier.

DIMENSIONS & POIDS

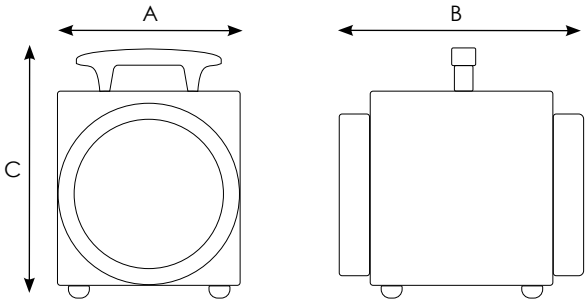

	ELP 4
A	37
B	27
C	37,5
Poids	6,1

Longueurs en cm et poids en kg.

CARACTÉRISTIQUES TECHNIQUES

			ELP 4
Puissance		kW	3,3
Débit d'air	à 15°C	m³/h	322
	à 70°C	m³/h	383
ΔT maxi. à 20°C		°C	22
Alimentation		V / A	230 / 14,3
Code			280 0063

AÉROTHERME ÉLECTRIQUE PORTABLE

S3

ROBUSTE
Idéal pour les chantiers et les environnement difficiles

NOUVEAU PRODUIT

AVANTAGES & UTILISATION

- Chauffage performant jusqu'à 150 °C grâce à une puissance de 3 000 W,
- Montée rapide en température, même dans les grands volumes ou environnements froids,
- Trois niveaux de puissance : 40 W (ventilation), 1 500 W (chauffage d'appoint), 3 000 W (pleine puissance),
- Enveloppe métallique robuste, conçue pour un usage intensif sur chantier,
- Résistant aux chocs et aux conditions difficiles,
- Indice de protection IP24 : utilisable en environnements humides (caves, garages, etc.),
- Deux poignées repliables pour un transport facile et sécurisé,
- Fonctionne sur une prise standard 230 V,
- Diffusion d'air chaud propre, sans odeur,
- Utilisation possible dans des locaux non ventilés,
- Thermostat intégré pour une régulation thermique précise,
- Chauffage efficace des ateliers, chantiers ou zones en rénovation non chauffées,
- Accélère le séchage de crépis, chapes ou murs fraîchement peints,
- Fonction antigel pour garages, remises ou locaux techniques,
- Sortie d'air ø16 cm permettant un soufflage ciblé (gaines techniques, cloisons, zones spécifiques),
- Soutien au processus de déshumidification après sinistres (inondations, dégâts des eaux),
- Lutte contre l'humidité dans les caves, murs ou objets sensibles.

DIMENSIONS & POIDS

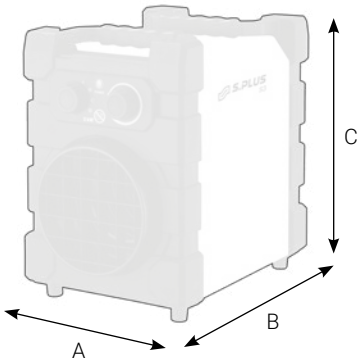

	S3
A	33
B	23,5
C	35
Poids	6

Longueurs en cm et poids en kg.

CARACTÉRISTIQUES TECHNIQUES

	S3
Puissances	40 / 1 500 / 3 000 W
Débit d'air	300 m³/h
Surface chauffée	28 m²
Alimentation	Mono 230 V - 50 Hz
Intensité	12,5 / 13,6 A
Niveau sonore	48 dB
Indice de protection	IP24
Code	280 0064

GÉNÉRATEUR AIR CHAUD
ÉLECTRIQUE HAUTE TEMPÉRATURE

ELP

eco-systèmes

AVANTAGES & UTILISATION

- Générateur électrique équipé de résistances blindées en inox ,
- Idéal pour les locaux ne permettant pas la présence d'une flamme,
- Thermostat d'ambiance de série,
- Puissance deux allures pour l'ELP 9.1 et 22.1,
- Puissance trois allures pour l'ELP 15.1,
- Très silencieux, fiable et sans entretien.
- Chauffage et mise hors gel des ateliers, entrepôts, salles de traite,
- Séchage dans le domaine du bâtiment et de l'agriculture.

DIMENSIONS & POIDS

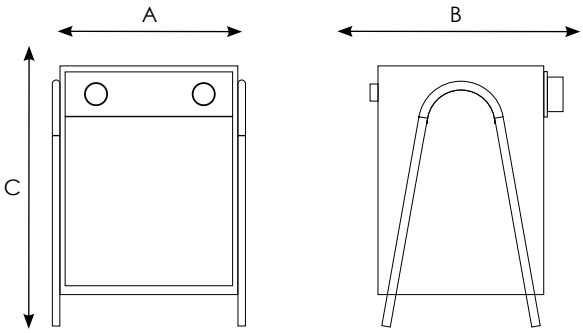

	ELP 9.1	ELP 15.1	ELP 22.1
A	33	35	58,8
B	38	44	35,3
C	59	60	60,4
Poids	9,5	14,7	24,2

Longueurs en cm et poids en kg.

CARACTÉRISTIQUES TECHNIQUES

			ELP 9.1	ELP 15.1	ELP 22.1
Puissance		kW	4,5 / 9	5 / 10 / 15	11 / 22
Débit d'air	à 15°C	m³/h	800	1 300	2 400
	à 70°C	m³/h	953	1 548	2 858
ΔT (à15°C)		°C	37	58	27
Alimentation		V / A	400 / 13	400 / 21,6	400 / 32
Code			280 0062	280 0061	210 3505

AÉROTHERME ÉLECTRIQUE INDUSTRIEL

AVANTAGES & UTILISATION

- Aérotherme électrique mural composé de résistances chauffantes,
- Hauteur de pose de 3 à 5 mètres pour des locaux bien isolés,
- Résistance blindées en inox,
- Diffusion d'une chaleur propre et sans odeur,
- Appareil fixé au mur, orientable et inclinable, ce qui garantit aucune emprise au sol,
- 2 puissances de chauffage et un mode ventilation seule,
- Boîtier de commande déporté pouvant piloter jusqu'à 6 aérothermes.
- Chauffage de magasins, ateliers et garages,
- Halls d'expositions et complexes sportifs,
- Industries.

Boitier de commande déporté
Code : 108 1194

Thermostat programmable | TP2-3
Code : 122 2143

DIMENSIONS & POIDS

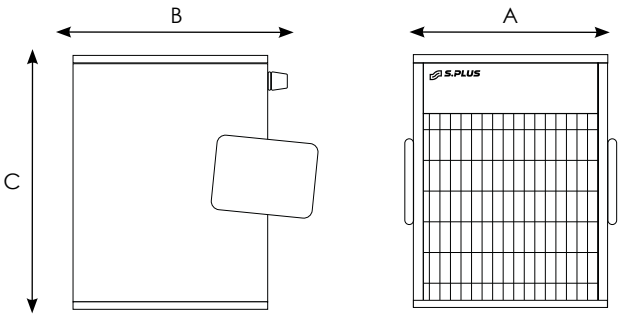

	AE 3 I	AE 5 I	AE 9 I	AE 15 I	AE 22 I
A	25,5	25,5	33,5	38,5	43,5
B	35,5	35,5	44,5	46	51
C	38,5	38,5	46,5	48	56
Poids	7,8	8,2	16,3	19,7	27,2

Longueurs en cm et poids en kg.

CARACTÉRISTIQUES TECHNIQUES

		AE 3 I	AE 5 I	AE 9 I	AE 15 I	AE 22 I
Puissance	kW	3,3 / 1,65	5 / 2,5	9 / 4,5	15 / 7,5	22 / 11
Débit d'air	m³/h	400	400	900	1 300	2 400
Alimentation	V / A	230 / 14,3	400 / 7,2	400 / 13	400 / 21,6	400 / 32
Indice de protection	-			IP 44		
Code		108 1195	108 1196	108 1197	108 1198	108 1199

CUVES À FIOUL
DOUBLE PAROI

Cuve fioul 700 l
Double paroi (polyéthylène, acier galvanisé) avec bac de rétention intégré et support acier type palette
Code : 223 4700

Cuve fioul 1 000 l
Double paroi (polyéthylène, acier galvanisé) avec bac de rétention intégré et support acier type palette
Code : 223 4710

Capot de protection pour réservoir
Code : 223 4729

Kit de soutirage Pour 1 réservoir ou plus

Code : 223 4723

Kit de couplage réservoir/ aspiration 1 par réservoir supplémentaire

Code : 223 4722

Kit tuyaux 6 m

COMBI-FIOUL MONOTUBE
Pour JUMBO
Code : 223 4773

BITUBE
Pour GF.1 AC
Code : 223 4737
Pour JUMBO
Code : 223 4734
Pour COMPAC F3
Code : 223 4735

TECHNIQUES DE
TRAITEMENT DE L'AIR

CLIMATISATION

La climatisation fonctionne sur le principe d'un abaissement de la température grâce à un système thermodynamique. Ce procédé permet de retirer de la chaleur d'un côté pour l'évacuer à un autre endroit. Par conséquent, les climatiseurs mobiles nécessitent de sortir une gaine vers l'extérieur, en entrebâillant une fenêtre ou en faisant un trou en façade, afin d'évacuer cette chaleur.
Le procédé de la climatisation engendre, en plus du froid, un assèchement de l'air ambiant.

BRASSAGE D'AIR

Favoriser le brassage de l'air permet, en cas de forte chaleur, d'améliorer le confort à l'intérieur des locaux, notamment lorsque les fenêtres ne peuvent pas être ouvertes.
La circulation et la vitesse de l'air ambiant accentuent, sur les personnes, l'impression de fraîcheur. En effet, la circulation de l'air favorise l'évaporation de l'humidité toujours présente sur la couche supérieure de la peau.
Le brassage de l'air entraîne une sensation de fraîcheur et de confort pour l'utilisateur.

EXTRACTION / INSUFFLATION D'AIR

Un extracteur d'air permet de rejeter l'air vicié (poussières, fumées, produits de combustion…) à l'extérieur d'un local. Il peut aussi insuffler de l'air dans un local afin d'apporter de l'air neuf propre aux occupants (lieux confinés : tunnels, souterrain…).
Selon leurs caractéristiques, les extracteurs d'air peuvent être installés au mur ou au sol et le rejet de l'air vicié peut se faire directement ou via un conduit vers l'extérieur (gaines).

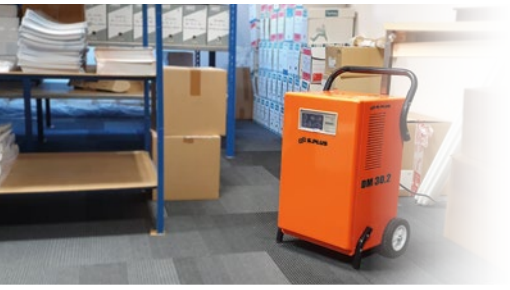

DÉSHUMIDIFICATION PAR CONDENSATION

La déshumidification consiste à retirer l'humidité contenue dans l'air sous forme de vapeur et à la transformer en eau par condensation. Recueillie dans un bac de récupération ou évacuée directement, l'eau est ainsi éliminée.
Après avoir été refroidi, l'air est ensuite tempéré et soufflé à la température de la pièce.
L'hygrométrie du local diminue progressivement.
Pour améliorer l'efficacité d'un déshumidificateur, il peut être judicieux de ventiler et/ou de chauffer la pièce où il est installé.

RAFRAÎCHISSEMENT ADIABATIQUE

Le rafraîchissement consiste à faire couler de l'eau sur des panneaux de cellulose afin qu'elle soit évaporée sous l'action de l'air chaud et sec traversant l'appareil.
Le rafraîchissement évaporatif améliore l'hygrométrie (humidité relative) ce qui est très favorable à la santé (pas de déshydratation). Ce procédé ne projette aucune gouttelette d'eau.
Ainsi, en augmentant l'humidité de l'air, on abaisse sa température et on souffle de l'air rafraîchi naturellement (selon le principe du diagramme de Mollier).
Plus l'air est chaud et sec, meilleure est son efficacité !

Sélectionnez votre solution de rafraîchissement

Ces valeurs sont données à titre indicatif. La sensation de confort est différente selon les types d'utilisation, types de locaux ventilés et varie selon la perception des utilisateurs. Ces estimations ne sauraient en aucun cas engager notre responsabilité et remplacer un calcul complet. Respectez la notice d'utilisation et la réglementation d'emploi.

	VM 30 BU.2	VM 40 BUP	VM 30 PA.1	VOB 30	VM 50 PA.2	VO 50
Volume ventilé	Appoint pour bureau	Appoint pour bureau	50 à 175 m³	Environ 100 m³	100 à 350 m³	150 à 450 m³

	VM 50 PI.2	VM 56 PI.2	VR 70.1	VR 115.1	VR 1500	VR 2000
Volume ventilé	125 à 400 m³	150 à 500 m³	100 à 310 m³	240 à 800 m³	80 à 90 m³	240 à 250 m³

	CM 8	CM 12	CM 70 T SPLIT	CM 70 T.3
Surface rafraîchie	20 à 30 m²	30 à 40 m²	60 à 70 m²	60 à 80 m²

	RAE 5.1 M	RAE 8 M
Surface rafraîchie	40 à 50 m²	60 à 70 m²

	RAE 12 000 M	RAE 24 000 M	RAE 35 000 M
Surface rafraîchie	100 à 150 m²	150 à 200 m²	400 à 500 m²

SOMMAIRE
TRAITEMENT DE L'AIR

VENTILATEURS

59 **VM 30 BU.2 - VM 40 BUP**
Ventilateur de bureau sur socle ou sur pied

60 **VOB 30**
Ventilateur sur batterie

61 **VM PA - VO 50**
Ventilateur industriel sur socle

62 **VM PI**
Ventilateur industriel sur pied

63 **VR 70.1 - VR 115.1**
Ventilateur industriel haute performance sur berceau orientable

64 **VR 1500 - VR 2000**
Ventilateur industriel grand diamètre

66 **VG PRO - VR PRO**
Ventilateur extracteur d'air

CLIMATISEURS

67 **CM**
Climatiseur mobile

68 **CM 70 T.3**
Climatiseur mobile industriel

69 **CM SPLIT**
Climatiseur mobile split

DÉSHUMIDIFICATEURS

70 **DM**
Déshumidificateur mobile

RAFRAÎCHISSEURS D'AIR

72 **RAE M**
Rafraîchisseur mobile industriel

BRUMISATEURS

76 **ABP**
Armoire de brumisation haute pression

77 **FRISBEE**
Brumisateur mobile

78 **BMC**
Brumisateur de chantier mobile industriel

VENTILATEUR DE BUREAU

VM BU.2 - VM BUP

eco-systèmes

AVANTAGES & UTILISATION

- Ventilateur à haute performance pour le brassage d'air en milieu professionnel,
- 3 vitesses, flux d'air réglable et orientable,
- Hauteur réglable jusqu'à 120 cm pour le VM 40 BUP,
- Ventilateur oscillant avec la possibilité de bloquer l'oscillation,
- Design élégant et robuste,
- Tête du ventilateur ajustable et orientable,
- Appareil très silencieux,
- Support mural intégré,
- Ventilation et brassage d'air de petits locaux industriels, tertiaires, agricoles, et publics,
- Optimisation du conditionnement d'air, amélioration du taux de brassage.

Support mural fourni et facile à installer avec le VM 40 BUP

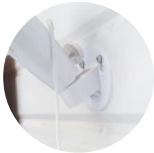

DIMENSIONS & POIDS

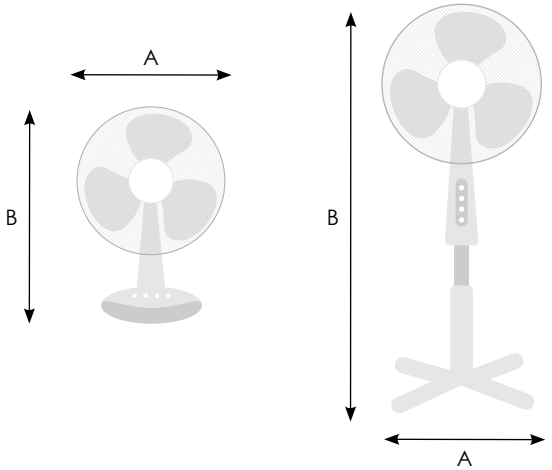

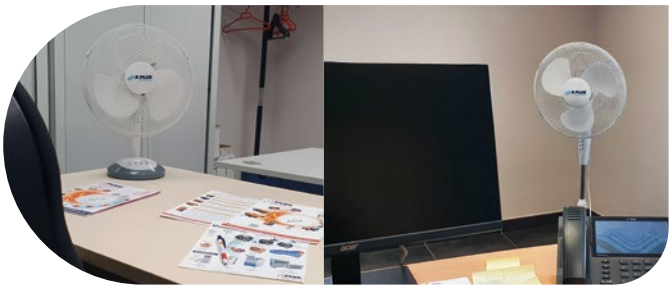

	VM 30 BU.2	VM 40 BUP
A	34	60
B	47,5	120
Profondeur	22,5	60
Poids	1,6	2,3

Longueurs en cm et poids en kg.

CARACTÉRISTIQUES TECHNIQUES

		VM 30 BU.2	VM 40 BUP
ø Ventilateur	cm	34	42
ø Hélice	cm	29	36,5
Débit d'air	m^3/h	2 160	3 500
Nombre de vitesses	-	3	3
Alimentation	V	230	230
Puissance	W	40	50
Code		211 2042	211 2200

VENTILATEUR ORIENTABLE SUR BATTERIE

VOB 30

JUSQU'À 24H D'UTILISATION EN CONTINU

PANNEAU DE CONTRÔLE

Potentiomètre pour un réglage précis de la vitesse
Voyant lumineux de l'état de la batterie

AVANTAGES & UTILISATION

- Ventilateur fonctionnant sur batterie
- Maniable et léger pour une utilisation dans tout type d'environnement
- Poignée pratique pour transporter le ventilateur aisément
- Appareil silencieux qui garantit une diffusion d'air confortable
- Potentiomètre permettant de contrôler avec précision la vitesse
- Indicateur de batterie pour un suivi optimal de l'autonomie
- Couleur noire, discrète, pour une adaptation dans tout type de décor
- Ventilateur orientable pour diriger le flux d'air où vous le souhaitez

DIMENSIONS & POIDS

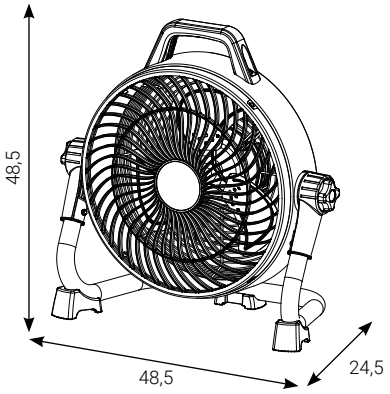

Dimensions en cm

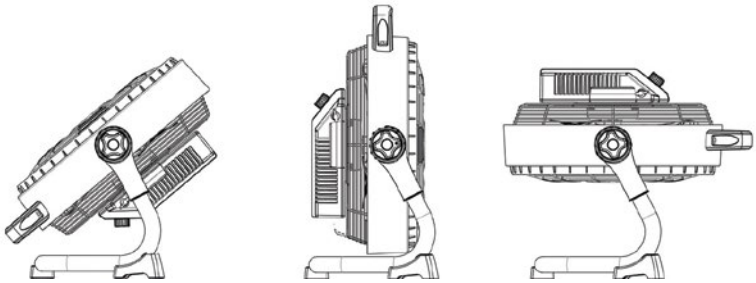

POIGNÉES POUR GÉRER FACILEMENT L'ORIENTATION

Possibilité d'utiliser le ventilateur dans différentes configurations

CARACTÉRISTIQUES TECHNIQUES

		VOB 30
ø Ventilateur	cm	30
Débit d'air maxi	m³/h	1 614
Puissance électrique	W	33
Autonomie	-	Vitesse minimale : 24 h Vitesse maximale : 5 h
Batterie	-	18 V - 2 600 mAh
Alimentation	-	22.0 V == 1,5 A
Niveau sonore	dBa	58
Poids net	kg	4,1
Code		211 2035

VENTILATEUR INDUSTRIEL AU SOL

VM PA - VO 50

eco-systèmes

AVANTAGES & UTILISATION

- Ventilateur à haute performance pour le brassage d'air en milieu professionnel,
- 3 vitesses, flux d'air réglable et orientable,
- Support en métal,
- Design élégant et robuste,
- Finition chromée des grilles des VM 30 PA.1 et 50 PA.2.

VO 50

- Ventilateur polyvalent, au sol, mural ou au plafond,
- Orientable possible dans toutes les directions (360°),
- Design moderne et discret qui s'intègre dans de nombreux environnements.

- Ventilation et brassage d'air de bâtiments industriels, tertiaires, agricoles, et publics
- Ventilation des locaux, optimisation du conditionnement d'air en été, optimisation du chauffage en hiver, amélioration du taux de brassage.

INSTALLATION MURALE

DIMENSIONS & POIDS

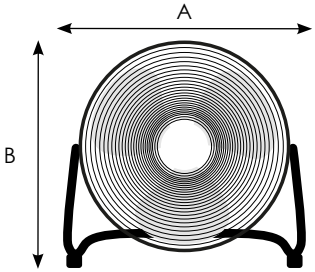

	VM 30 PA.1	VM 50 PA.2	VO 50
A	38,5	53,5	68,5
B	38,3	52,5	67,5
Profondeur	17,4	18,5	19,5
Poids	3,8	6,3	8,4

Longueurs en cm et poids en kg.

CARACTÉRISTIQUES TECHNIQUES

		VM 30 PA.1	VM 50 PA.2	VO 50
ø Ventilateur	cm	35	50	55
ø Hélice	cm	30	43	50
Débit d'air	m³/h	2 900	7 100	7 410
Nombre de vitesses	-	3	3	3
Alimentation	V	230	230	230
Puissance	W	55	120	110
Niveau sonore	dBa	59,2	66,6	64,5
Code		211 2025	211 2092	211 2580

VENTILATEUR INDUSTRIEL SUR PIED

VM PI

eco-systèmes

AVANTAGES & UTILISATION

- Ventilateur à haute performance pour le brassage d'air en milieu professionnel
- 3 vitesses, flux d'air orientable ou oscillation,
- Support en métal,
- 3 pales métalliques pour le VM 50 PI.2
- 2 pales pour le VM 56 PI.1,
- Grille en acier peint pour le VM 56 PI.1.
- Design élégant et robuste,
- Finition chromée des grilles.
- Ventilation et brassage d'air de bâtiments industriels, tertiaires, agricoles, et publics
- Ventilation des locaux, optimisation du conditionnement d'air en été, optimisation du chauffage en hiver, amélioration du taux de brassage.

DIMENSIONS & POIDS

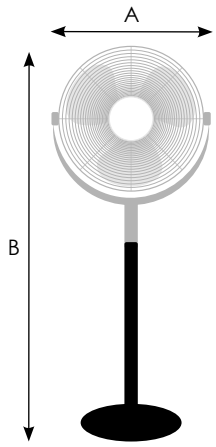

Support mural fourni en option pour le VM 56 PI.1

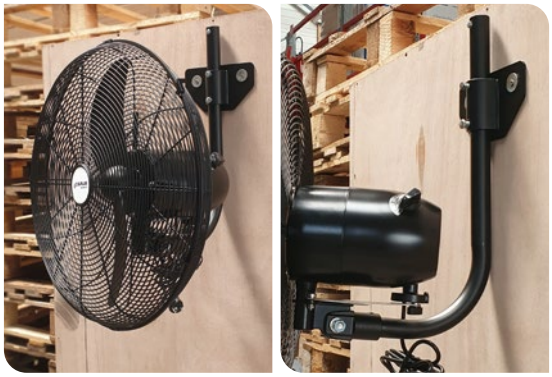

	VM 50 PI.2	VM 56 PI.1
A	54	56
B	110 (maxi)	172 (maxi)
Profondeur	40	61
Poids	8,9	19

Longueurs en cm et poids en kg.

CARACTÉRISTIQUES TECHNIQUES

		VM 50 PI.2	VM 56 PI.1
ø Ventilateur	cm	50	56
ø Hélice	cm	43	50
Débit d'air	m^3/h	6 300	10 500
Nombre de vitesses	-	3	3
Alimentation	V	230	230
Puissance	W	120	115
Code		211 2082	211 2084

VENTILATEUR
INDUSTRIEL GROS DÉBIT

VR

eco-systèmes

AVANTAGES & UTILISATION

- Ventilateur à haute performance et haut débit pour le brassage d'air en milieu professionnel
- Utilisation efficace en intérieur et en extérieur,
- 2 ou 3 vitesses selon le modèle, flux d'air réglable et orientable,
- Berceau orientable en acier peint,
- Design élégant et robuste,
- Déplacement aisé grâce à ses roulettes,
- Idéal pour l'événementiel.
- Ventilation et brassage d'air de bâtiments industriels, tertiaires, agricoles, et publics,
- Terrasses, entrepôts, bâtiments recevant du public,
- Ventilation des locaux, optimisation du conditionnement d'air en été, optimisation du chauffage en hiver, amélioration du taux de brassage.

DIMENSIONS & POIDS

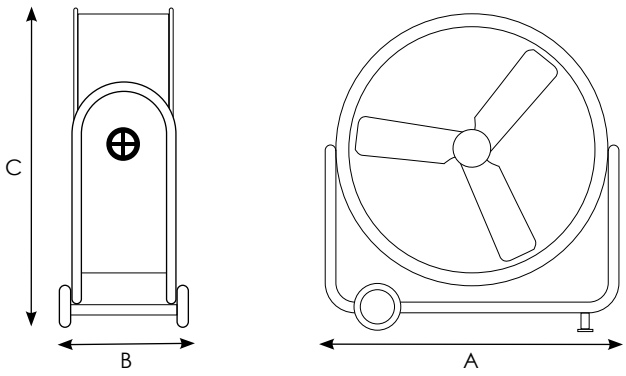

	VR 70.1	VR 115.1
A	75	123
B	31	52,5
C	76	129
Poids	25,2	67

Longueurs en cm et poids en kg.

CARACTÉRISTIQUES TECHNIQUES

		VR 70.1	VR 115.1
ø Ventilateur	cm	67	112
ø Hélice	cm	60	105
Débit d'air	m^3/h	18 120	32 400
Nombre de vitesses	-	3	2
Alimentation	V	230	230
Puissance	W	320	800
Code		211 2570	211 2560

VENTILATEUR INDUSTRIEL
GRAND DIAMÈTRE

ÉCONOMIES D'ÉNERGIE

VR

AVANTAGES & UTILISATION

- Ventilateurs industriels grand débit d'air, disponibles en deux diamètres : 1 500 mm et 2 000 mm,
- Ventilation puissante adaptée aux très grands volumes,
- Moteur DC avec variateur de vitesse intégré pour un réglage précis du flux d'air,
- Débit d'air élevé permettant de ventiler efficacement même les zones éloignées,
- Faible consommation énergétique grâce à la technologie moteur DC,
- Niveau sonore réduit pour un confort d'utilisation en continu,
- Utilisation possible en intérieur comme en extérieur (indice de protection IPX5),
- Structure protégée par une grille de sécurité intégrale,
- Cadre robuste avec 3 barres de renfort limitant les vibrations,
- Monté sur 4 roulettes avec frein pour une mobilité optimale,
- Deux poignées latérales pour un transport simple et sécurisé,
- Format étroit permettant le passage dans les encadrements de porte standard,
- Pales en aluminium assurant durabilité et performance,
- Idéal pour l'aération d'ateliers, entrepôts, halls de production ou zones de stockage,
- Convient aussi aux espaces publics, tentes, centres de fitness ou événements temporaires,
- Une solution professionnelle pour le rafraîchissement de grands espaces.

DIMENSIONS & POIDS

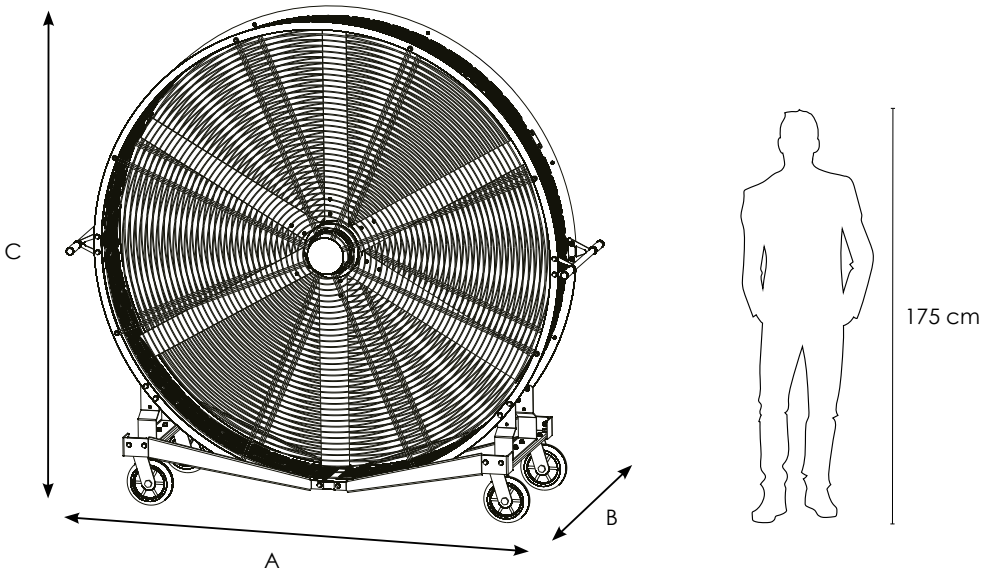

	VR 1500	VR 2000
A	173	223
B	72	77
C	165	213
Poids	103	137

Longueurs en cm et poids en kg.

CARACTÉRISTIQUES TECHNIQUES

		VR 1500	VR 2000
Débit d'air	m³/h	39 000	72 000
Vitesse maxi.	tr/min	360	260
Alimentation	V	230	230
Puissance	W	750	950
Diamètre	mm	1 500	2 000
Niveau sonore	dBa	< 60	< 60
Surface ventilée	m²	90	253
Code		211 2582	211 2581

Une ventilation puissante, mobile et simple à mettre en œuvre

Pensée pour répondre aux exigences des environnements industriels, logistiques ou événementiels, cette gamme de ventilateurs industriels allie performance et robustesse.

Grâce à leur grand diamètre et à leur moteur DC à vitesse variable, ces appareils assurent un débit d'air élevé et ciblé, même dans les volumes les plus spacieux.

Faciles à déplacer, à installer et à utiliser, ils ne nécessitent aucune installation complexe : il suffit de les brancher et de choisir la puissance souhaitée.

Leur format mobile, leur faible encombrement et leur capacité à fonctionner aussi bien en intérieur qu'en extérieur en font des alliés indispensables pour améliorer le confort thermique, renforcer la sécurité dans les lieux à forte chaleur ou encore ventiler rapidement un espace clos. Que ce soit pour un entrepôt, un atelier ou un événement, cette solution est aussi efficace que simple à déployer.

VENTILATEUR EXTRACTEUR
MOBILE INDUSTRIEL

VG - VR

eco-systèmes

AVANTAGES & UTILISATION

- Ventilateur extracteur d'air mobile haut débit,
- Appareil compact, robuste et facile à déplacer,
- Double grille de protection,
- Équipé d'une sécurité moteur et d'interrupteur de commande,
- Adapté à la reprise d'air chaud entre deux gaines,
- VR 50 PRO sur berceau orientable,
- Efficace en intérieur et en extérieur.
- Introduction d'air neuf, extraction d'air vicié,
- BTP, ventilation souterraine,
- Bâtiments agricoles, serres, chapiteaux,
- Industrie, ateliers, refroidissement de machines.

DIMENSIONS & POIDS

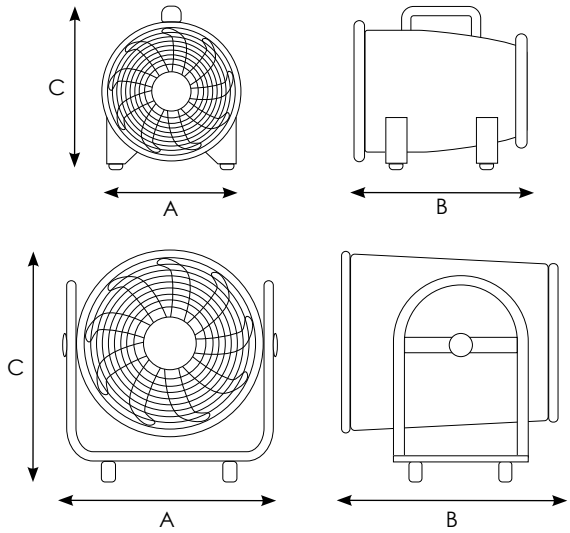

	VG 20 PRO	VG 30 PRO	VR 50 PRO
A	26	37,5	67
B	32	38	48
C	33	43	74,5
Poids	9	15	43

Longueurs en cm et poids en kg.

Gaine PVC VG 20 PRO (223 4293) :
ø 200 mm - Longueur 10 m avec crochets de suspension

Gaine PVC VG 30 PRO (223 4287) :
ø 350 mm - Longueur 10 m avec crochets de suspension

Gaine PVC renforcée VR 50 PRO (223 4354) :
ø 550 mm - Longueur 10 m

CARACTÉRISTIQUES TECHNIQUES

		VG 20 PRO	VG 30 PRO	VR 50 PRO
ø Hélice	cm	20	30	50
Débit d'air	m³/h	1 500	3 900	9 000
Vitesse de rotation	tr/mn	2 800	2 800	1 400
Pression	Pa	245	385	400
ø Gaine	mm	200	350	520
Alimentation	V / A	230 / 1 A	230 / 2,2	230 / 5
Puissance	W	180	500	1 100
Code		211 2535	211 2540	211 2530

CLIMATISEUR MOBILE

eco-systèmes

CM

AVANTAGES & UTILISATION

- Climatiseur mobile monobloc,
- Pilotage avec télécommande ou sur appareil,
- Minuteur et thermostat électroniques,
- Gaz réfrigérant R290,
- Aucune installation particulière nécessaire,
- Gaîne de sortie d'air chaud et adaptateur fenêtre plat,
- Sur roulettes pour un déplacement facile dans la zone à rafraîchir.
- Utilisation en industrie,
- Zones de travail, locaux tertiaires,
- Magasins ou halls d'expositions.
- Mais également dans les locaux publics et collectivités tels que les hôpitaux, les maisons de retraite.

DIMENSIONS & POIDS

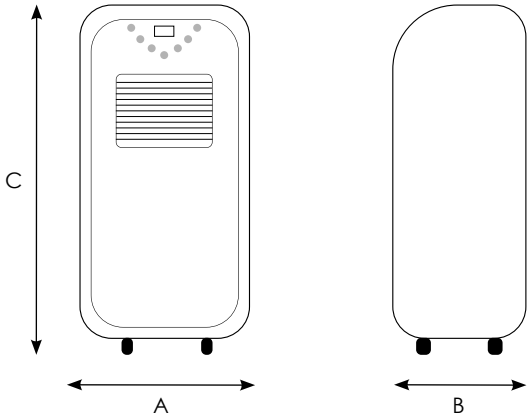

	CM 8	CM 12
A	30,5	35,2
B	38,7	39,4
C	75,2	84,6
Poids	22	28

Longueurs en cm et poids en kg.

CARACTÉRISTIQUES TECHNIQUES

		CM 8	CM 12
Puissance froid	W/BTU	2 300 / 8 000	3 400 / 12 000
Température de fonctionnement	°C	18 à 32	18 à 32
Puissance consommée	W	840	1 350
Débit d'air	m³/h	310	410
Nombre de vitesses	-	2	3
Alimentation	V / A	230 / 3,8	230 / 6
Réfrigérant	-	R290	R290
Gaine (diamètre / longueur)	cm	ø15 / 150	ø15 / 150
Niveau sonore	dBa	-	65
Code		211 3119	211 3107

CLIMATISEUR MOBILE INDUSTRIEL

eco-systèmes

CM

AVANTAGES & UTILISATION

- Climatiseur mobile professionnel 7,1 kW sur roulettes, avec deux gaines d'air froid Ø135 mm orientables et une sortie d'air chaud Ø400 mm.
- Installation rapide et utilisation intuitive, avec panneau de commande digital et minuterie intégrée.
- Structure robuste en acier galvanisé, adaptée aux environnements exigeants.
- Plage de température réglable de 10 à 42°C, avec ventilation adaptative automatique.
- Facile à déplacer grâce à ses 4 roulettes à frein et poignées intégrées.
- Orientation ciblée du flux d'air froid via gaines flexibles rallongeables jusqu'à 5 m (en option).
- Grand bac de récupération avec arrêt automatique et signalisation en cas de réservoir plein.
- Filtration de l'air entrant avec filtre lavable et filtre à charbon.
- Sécurité optimale : protections moteur, compresseur, niveau d'eau, surchauffe…
- Idéal pour les espaces de 60 à 80 m² : zones de travail en industrie, locaux tertiaires, magasins, halls d'expositions, salles serveurs, structures temporaires, hôpitaux, maisons de retraite…

DIMENSIONS & POIDS

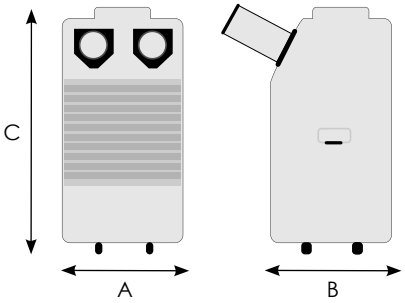

	CM 70 T.3
A	79
B	62
C	133
Poids	98

Longueurs en cm et poids en kg.

CARACTÉRISTIQUES TECHNIQUES

		CM 70 T.3
Puissance froid	W/BTU	7 100 / 24 232
Température de fonctionnement	°C	10 à 42
Puissance consommée	W	7 100
Débit d'air	m³/h	800 / 1 020
Nombre de vitesses	-	2
Alimentation	V / A	230 / 5,8
Réfrigérant	-	R1234yf
Niveau sonore	dBa	55
Code		211 3198

CLIMATISEUR MOBILE SPLIT

eco-systèmes

CM SPLIT

Fourni avec tuyaux de 10 mètres

AVANTAGES & UTILISATION

- Performance optimale avec fluide frigorigène R410A dans l'unité intérieure pour un refroidissement puissant et efficace.
- Split avec échangeur thermique externe, idéal pour évacuer la chaleur hors des espaces sensibles sans perturber l'environnement intérieur.
- Installation rapide et flexible : tuyaux flexibles fournis (10 m) et options d'extension jusqu'à 30 m pour s'adapter à tous vos besoins.
- Passage facile des conduits à travers murs, faux plafonds, bâches ou parois de chapiteaux, sans gros travaux.
- Mobilité assurée grâce aux roulettes robustes et poignées ergonomiques pour un déplacement et une installation aisés.
- Connexion rapide et sans outil avec raccords à eau, facilitant la mise en service et la maintenance.
- Format compact et discret, parfait pour les zones techniques, salles machines, et locaux à espace restreint.
- Réservoir intégré gère automatiquement la mise en route et la dilatation du liquide, garantissant une fiabilité maximale.
- Circuit fermé eau-glycol garantissant une installation sûre et écologique, avec un entretien simplifié.
- Idéal pour : datacenters, salles serveurs, laboratoires, locaux informatiques, halls d'exposition, magasins, entrepôts, zones industrielles sensibles, structures temporaires (tentes, chapiteaux, cirques), établissements publics, centres hospitaliers, maisons de retraite, studios audiovisuels, collectivités, salles de contrôle.

DIMENSIONS & POIDS

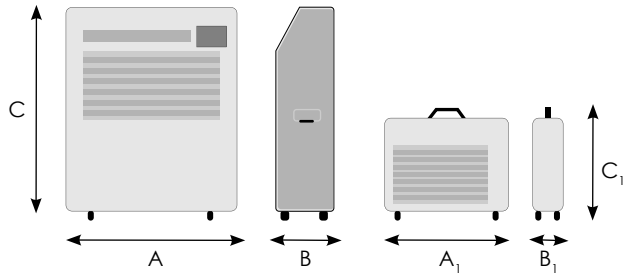

	CM 70 T SPLIT	CM 150 T SPLIT
A	81,5	107,4
B	36	36
C	120	151,3
A_1	65	93
B_1	32	64,1
C_1	51	89,5
Poids	88	140
Poids split	22,2	35

Longueurs en cm et poids en kg.

CARACTÉRISTIQUES TECHNIQUES

		CM 70 T SPLIT	CM 150 T SPLIT
Puissance froid	W/BTU	6 650 / 22 900	15 000 / 51 000
Température de fonctionnement	°C	18 à 32	18 à 32
Puissance consommée	W	2 650	5 700
Débit d'air	m³/h	1 500	1 500 / 1 900 / 2 300
Débit d'air split	m³/h	2 100	2 700
Nombre de vitesses	-	3	3
Alimentation	V / A	230 / 13	400 / 8,7
Réfrigérant	-	R410A	R410A
Niveau sonore	dBa	50	51 - 56 - 65
Code		211 3199	211 3204

DÉSHUMIDIFICATEUR
MOBILE INDUSTRIEL

AVANTAGES & UTILISATION

eco-systèmes

- Appareil mobile à condensation destiné au séchage et à l'assainissement des locaux humides,
- Équipé de roues de chantier et d'un compteur horaire,
- Adapté aux conditions de travail difficiles,
- Efficace même à basse température (minimum 5°C),
- Faible consommation électrique,
- Possibilité d'intégrer une pompe de relevage au DM 80.1 et 110.1 (hauteur maxi 4,5 m),
- Hygrostat intégré sauf pour le DM 110.1.
- Idéal pour le séchage de plâtre et peinture,
- Restauration après dégâts des eaux,
- Assainissement de caves et de pièces humides,
- Entrepôts et ateliers humides, préservation de matériels sensibles : archives, œuvres d'art, denrées agricoles.

DM 20 : UN CHOIX QUI ALLIE DESIGN ET EFFICACITÉ

- Format plus compact et discret, avec un design sobre noir et blanc,
- Idéal pour les environnements tertiaires, lieux accueillant du public ou besoins ponctuels en chantier,
- Panneau de commande digital : réglage précis de l'hygrométrie, choix du mode, minuterie, contrôle de la ventilation,
- Fonction supplémentaire de **séchage et purification d'air**, en plus de la déshumidification.

DIMENSIONS & POIDS

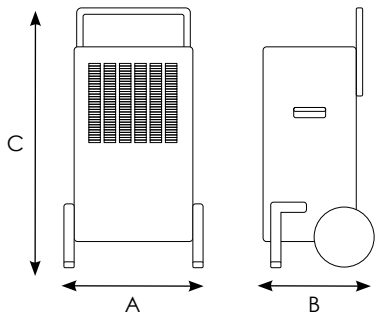

	DM 20	DM 30.2	DM 50.1	DM 80.1	DM 110.1
A	31	43,5	52,2	55	69,8
B	23,6	34,5	44,6	47,5	53,8
C	55,3	68	81,5	102	100,6
Poids	15	21	32	47,5	64

Longueurs en cm et poids en kg.

CARACTÉRISTIQUES TECHNIQUES

		DM 20	DM 30.2	DM 50.1	DM 80.1	DM 110.1
Capacité déshumidification (à 30°C - 80%)	l/24h	20	30	50	80	110
Température de fonctionnement	°C	5 à 32 °C	5 à 35 °C	5 à 35 °C	5 à 35 °C	5 à 32 °C
Débit d'air	m^3/h	200	200	350	680	1 000
Réservoir	l	3	4,7	5	-	-
Alimentation	V	230	230	230	230	220-240
Intensité (à 30°C - 80%)	A	2,2	2,6	3,2	4,2	6,9
Puissance (à 30°C - 80%)	W	390	430	820	945	1 950
Réfrigérant	-	R290	R290	R290	R290	R454C
Niveau sonore	dBa	45	45	55	55	67
Code		211 1027	211 1052	211 1026	211 1021	211 1023
Code avec pompe de relevage		-	-	-	211 1022	211 1024

POMPE DE RELEVAGE POUR UNE ÉVACUATION EN HAUTEUR

La pompe de relevage permet d'évacuer directement l'eau produite par le déshumidificateur. Grâce à elle, plus besoin de vider le réservoir d'eau ! L'appareil peut déshumidifier en continu en évitant tout risque de fuite. La pompe de relevage est integrée dans le déshumidificateur donc pas encombrante.

Évacuation de l'eau à une hauteur maximale de 4,5 mètres

Qu'en est-il du principe de fonctionnement d'un déshumidificateur ?

Pour une déshumidification optimale, il faut que la pièce ou le volume traité soit fermé.
L'air humide est aspiré et dirigé vers un échangeur, appelé aussi évaporateur. Le gaz frigorigène comprimé par compresseur refroidit cet échangeur.
Une partie de l'air se transforme en eau, au contact de l'évaporateur (froid). Cette eau va directement dans un bac de récupération.
L'autre partie de l'air va être réchauffé par un deuxième échangeur, appelé condenseur. Ce nouvel air réchauffé va être soufflé une nouvelle fois dans la pièce par un ventilateur.
L'air sec soufflé est mélangé à l'air ambiant et grâce à ce processus continu, abaissera progressivement le taux d'humidité du local.

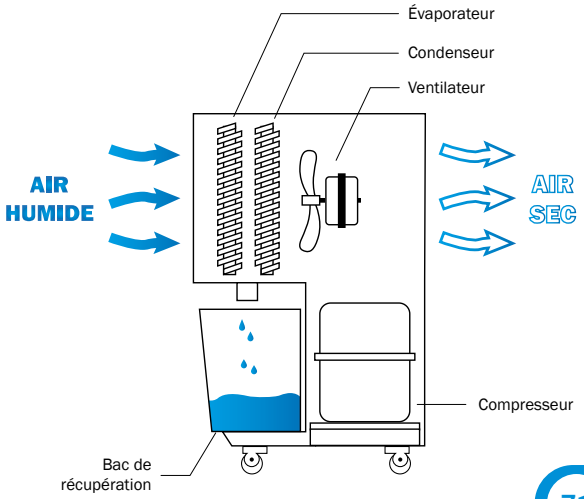

RAFRAÎCHISSEUR D'AIR MOBILE

RAE M

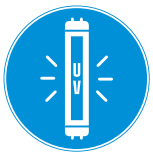

DISPOSITIF UV ANTIBACTÉRIEN INTÉGRÉ

AVANTAGES & UTILISATION

- Rafraîchisseur d'air évaporatif mobile sur roues,
- Efficace en intérieur et en extérieur,
- Orientation du flux d'air grâce aux volets oscillants : swing vertical automatique et manuel à l'horizontal,
- Principe naturel et écologique sans gaz réfrigérant,
- Prêt à l'emploi, sans aucune installation nécessaire,
- Évaporation d'eau sans projection de gouttelette,
- Minuteur programmable de 1h à 24h,
- Équipé d'un dispositif UV antibactérien pour la stérilisation de l'eau.
- Rafraîchissement de locaux industriels et tertiaires, grands volumes isolés ou non,
- Idéal pour la métallurgie, chimie, imprimerie,
- Process industriel dégageant beaucoup de chaleur, Magasin de vente, hall d'exposition, jardinerie, poste de travail, terrasse, hôtel, restaurant.

DIMENSIONS & POIDS

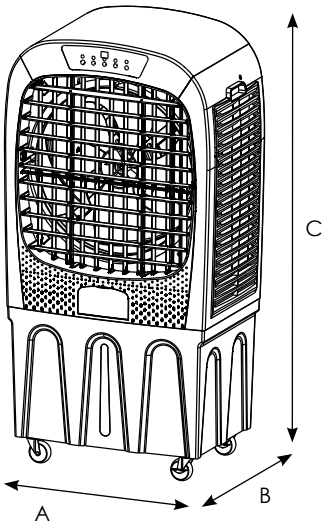

	RAE 5.1 M	RAE 8 M
A	58	68
B	37	44
C	106	129,4
Poids	12	20,5

Longueurs en cm et poids en kg.

CARACTÉRISTIQUES TECHNIQUES

		RAE 5.1 M	RAE 8 M
Débit d'air	m^3/h	5 000	8 000
Surface conseillée	m^2	40 - 50	60 - 70
Puissance	W	200	450
Alimentation	V	220-240	220-240
Capacité réservoir	l	40	80
Consommation d'eau	l/h	2,8	4
Niveau sonore	dBa	65	65
Code		211 0610	211 0611

Profitez d'un rafraîchissement immédiat, sans contraintes

Conçus pour le rafraîchissement des espaces professionnels, nos rafraîchisseurs d'air évaporatifs mobiles offrent une solution économique, écologique et facile à mettre en place. Sans gaz réfrigérant ni installation complexe, ils diffusent un air naturellement rafraîchi grâce au principe d'évaporation, sans projection de gouttelettes.

Les volets oscillants verticaux automatiques et manuels à l'horizontale permettent d'orienter le flux d'air selon vos besoins, pour un confort optimal. Que ce soit pour un poste de travail, un hall d'accueil, une terrasse abritée ou un petit atelier, ces appareils mobiles trouvent leur place aussi bien en intérieur qu'en extérieur.

Dotés d'un réservoir grande capacité, d'un dispositif UV antibactérien et d'un minuteur programmable de 1 à 24 heures, ils s'adaptent facilement aux usages intensifs et vous assurent une diffusion d'air plus saine. Une solution idéale pour les secteurs comme la métallurgie, la chimie, l'imprimerie, le commerce ou la restauration.

RAFRAÎCHISSEUR D'AIR
MOBILE INDUSTRIEL

RAE M

DISPOSITIF UV
ANTIBACTÉRIEN INTÉGRÉ

AVANTAGES & UTILISATION

- Rafraîchisseur d'air évaporatif mobile sur roues,
- Pas d'installation nécessaire et facile à utiliser,
- Principe de rafraîchissement naturel et écologique par évaporation de l'eau,
- Conception résistante à la corrosion,
- Grand réservoir d'eau pour une autonomie plus importante,
- Selon le modèle, possibilité de raccorder directement à une arrivée d'eau pour un fonctionnement en continu,
- 3 vitesses de ventilation,
- Pilotage à distance par télécommande,
- Dispositif UV antibactérien pour la stérilisation de l'eau.
- Rafraîchissement de locaux industriels et tertiaires,
- Grands volumes ouverts et semi-ouverts,
- Idéal pour la métallurgie, chimie, imprimerie,
- Process industriel dégageant beaucoup de chaleur,
- Magasin de vente, hall d'exposition, jardinerie, poste de travail,
- Terrasse, hôtel, restaurant.

Principe écologique

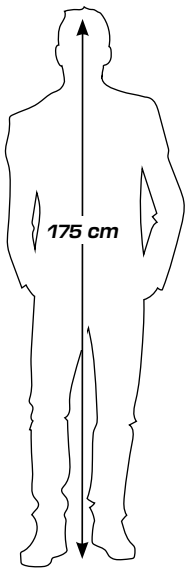

DIMENSIONS & POIDS

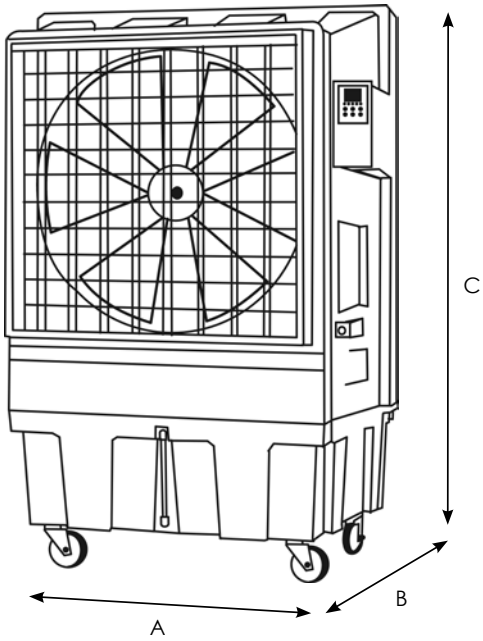

	RAE 12000 M	RAE 24000 M	RAE 35000 M
A	92,5	112	197
B	58	60	91,5
C	144	165	224
Poids net	43	70	182

Longueurs en cm et poids en kg.

CARACTÉRISTIQUES TECHNIQUES

		RAE 12000 M	RAE 24000 M	RAE 35000 M
Débit d'air	m^3/h	12 000	23 500	34 000
Surface conseillée	m^2	100 - 150	150 - 200	400 - 500
Puissance	W	440	1 100	1 000
Alimentation	V	220-240	220-240	220-240
Capacité réservoir	l	70	100	350
Consommation d'eau *	l/h	8 à 10	15 à 20	30 à 40
Niveau sonore	dBa	55 - 60 - 65	59 - 66 - 70	68 - 70 - 72
Code		211 0612	211 0613	211 0614

** selon conditions d'utilisation.*

Une solution de rafraîchissement mobile, écologique et efficace

Pensés pour améliorer le confort dans les grands volumes, les rafraîchisseurs d'air mobiles de cette gamme offrent une alternative simple, économique et respectueuse de l'environnement à la climatisation traditionnelle.
Grâce à un fonctionnement par évaporation d'eau, ils diffusent un air naturellement rafraîchi, sans gaz réfrigérant, et avec une très faible consommation d'énergie.
Faciles à déplacer et à mettre en service, ils ne nécessitent aucune installation complexe : il suffit de remplir le réservoir ou de raccorder une arrivée d'eau selon le modèle. Avec plusieurs vitesses de ventilation, une télécommande pour un pilotage à distance, et un dispositif UV intégré pour une eau plus saine, ces appareils sont conçus pour une utilisation intensive, fiable et durable.
Idéals pour les ateliers, entrepôts, postes de travail, zones de production, commerces ou encore espaces extérieurs partiellement couverts, ils assurent un rafraîchissement ciblé et efficace là où il est réellement nécessaire.

ARMOIRE DE BRUMISATION
HAUTE PRESSION

ABP

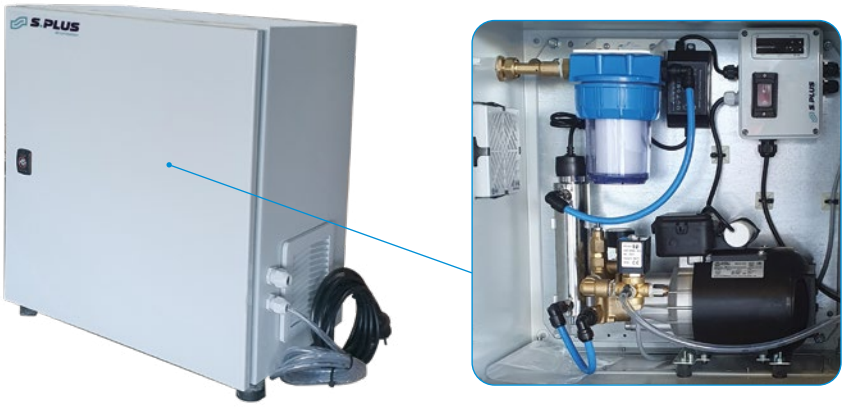

AVANTAGES & UTILISATION

- Confort dans les espaces de travail par le contrôle de l'hygrométrie,
- Amélioration des process grâce à un taux d'hygrométrie maîtrisé,
- Assainissement de l'air ambiant et bien-être des personnes,
- Intégration discrète dans votre environnement,
- Régulation de l'hygrométrie immédiate,
- Rafraîchissement adiabatique,
- Abaissement de 3 à 10°C selon les consignes climatiques,
- Système totalement automatisé,
- Désinfection de l'eau par lampe UVC avant la diffusion dans les rampes,

INDUSTRIE - IMPRIMERIE - AGRICULTURE - VITICULTURE - STOCKAGE - LABORATOIRE - INDUSTRIE ALIMENTAIRE - TERRASSE - CARTON - BOIS - TEXTILE - PEINTURE - CENTRE DE TRI

Notre système se raccorde au réseau d'eau disponible dans le bâtiment. Cette eau est ensuite filtrée pour être débarrassée de toutes impuretés, bactéries et virus. Puis l'eau est injectée, grâce à une pompe à haute pression dans des buses très fines, provoquant ainsi la brumisation de micro-gouttes.
Au contact de l'air, une brume va se former puis s'évaporer (environ 1,5 mètres par seconde avant évaporation) en quelques secondes provoquant une baisse de température de 3°C à 10°C et le rétablissement d'une hygrométrie confortable.
Un système anti-goutte équipe l'ensemble de nos buses . Une fois que le système est arrêté, aucune goutte d'eau résiduelle ne tombe au sol.

COMPOSITION DU KIT

		ABP 10	ABP 15	ABP 25	ABP 50
Débit	*l/min*	1	2	3	4
Buse 0,2 mm (inox)		10	15	25	50
Porte buse (laiton)		9	14	24	49
Porte buse fin de ligne (laiton)		1	1	1	1
Coude (laiton)		1	1	1	1
Tube PE (polyamide)		15 m	20 m	25 m	50 m
Colliers isophoniques (inox)		20	30	50	100
Code	-	580 0000	580 0001	580 0002	580 0003

BRUMISATEUR MOBILE

FRISBEE

PORTÉE SANS VENT JUSQU'À 6 MÈTRES

AVANTAGES & UTILISATION

- Brumisateur mobile sur roues avec barre de transport,
- Potentiomètre avec 3 puissances de brumisation,
- Une consommation d'énergie minime,
- Faible niveau sonore,
- Utilisation à l'extérieur (grande portée),
- Matériel mobile facilement déplaçable,
- Crochet de levage pour un transport facile,
- Dimensions et poids réduits.

RABATTAGE DES POUSSIÈRES, RÉNOVATION DE BÂTIMENTS, DIMINUTION DES MAUVAISES ODEURS, RAFRAÎCHISSEMENT DE TERRASSES, ÉVÉNEMENTIEL.

Disque d'égouttage rotatif différent des buses classiques haute pression

Panneau de commande simple d'utilisation avec indicateur de niveau d'eau

DIMENSIONS & POIDS

Longueurs en cm.

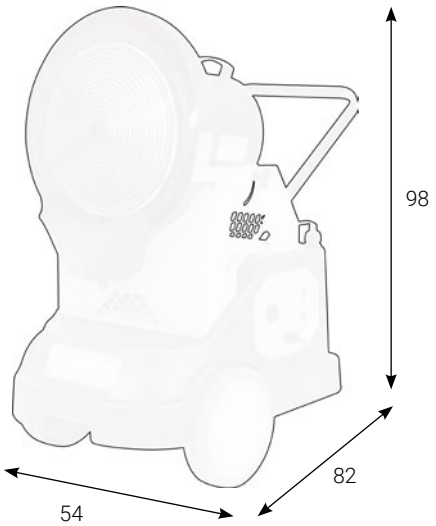

CARACTÉRISTIQUES TECHNIQUES

		FRISBEE
Alim. élec.	V - A - W	230 - 2 - 380
Portée sans vent	m	jusqu'à 6 mètres
Débit d'air	m^3/h	800
Réservoir	l	43
Consommation eau	l/h	2 à 24
Niveau sonore	dBa	65
Poids	kg	32
Code		560 0200

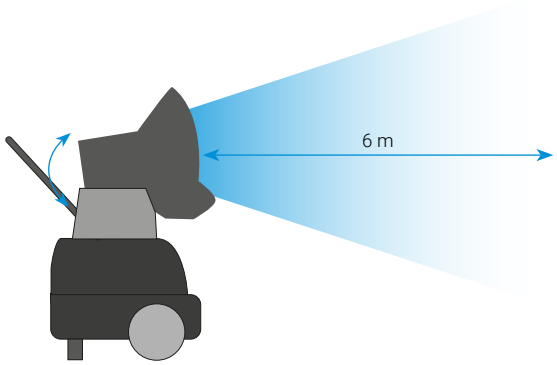

BRUMISATEUR DE CHANTIER

BMC

AVANTAGES & UTILISATION

- Brumisateur robuste destiné aux chantiers,
- Châssis avec deux roues larges, timon et sabots pour fourches de chariot élévateur (sauf BMC 15 : roues gonflables et barre de manutention),
- Couronne de buses en acier inoxydable,
- Appareil de brumisation avec pompe,
- Grande portée allant jusqu'à 60 mètres selon le modèle,
- Réglage manuel ou électrique de l'inclinaison,
- En option, selon le modèle, système d'oscillation électrique possible,
- Pilotage possible par télécommande selon le modèle.

- Abattage des poussières,
- Démolition,
- Centres de tri et traitement des déchets,
- Stockage de matériaux,
- Diminution des mauvaises odeurs.

DIMENSIONS & POIDS

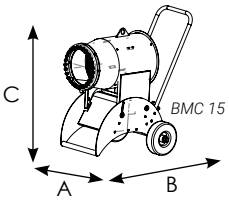

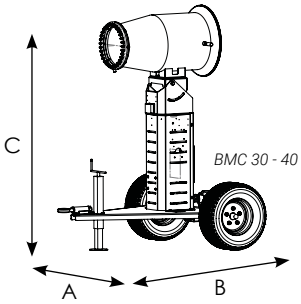

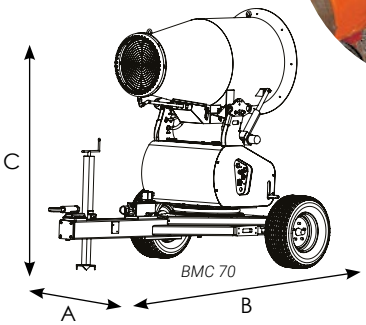

	BMC 15	BMC 30	BMC 40	BMC 70
A	65	147	147	173
B	90	171	171	528
C	100	197	216	212
Poids	64	295	321	495

Longueurs en cm et poids en kg.

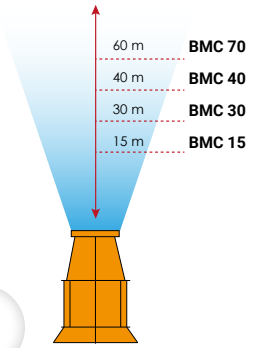

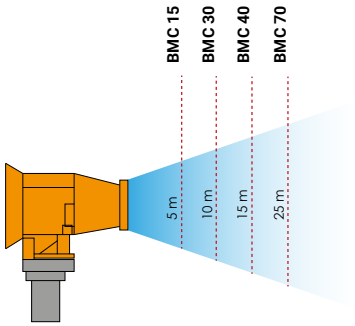

CARACTÉRISTIQUES TECHNIQUES

		BMC 15	BMC 30	BMC 40	BMC 70
Alim. élec.	V - A - W	230 - 16 - 1 500	400 - 16 - 6 000	400 - 32 - 8 000	400 - 32 - 13 500
Puiss. ventilateur	W	750	3 000	5 500	11 000
Puiss. pompe à eau	W	750	2 200	2 200	2 200
Portée (sans vent)	m	15	30	40	60
Alim. eau	bar	mini. 1	mini. 1	mini. 1	mini. 1
Conso. eau mini.	l/min	18 (à 8 bar)	23 (à 12 bar)	28 (à 12 bar)	35 (à 12 bar)
Angle d'inclinaison	°	0 à 15	-20 à +45	-20 à +45	- 20 à +45
Niveau sonore	dBa	< 93	< 93	< 93	< 85
Code		560 0015	560 0036	560 0041	560 0043

S.PLUS

SOLUTIONS MOBILES DE CHAUFFAGE

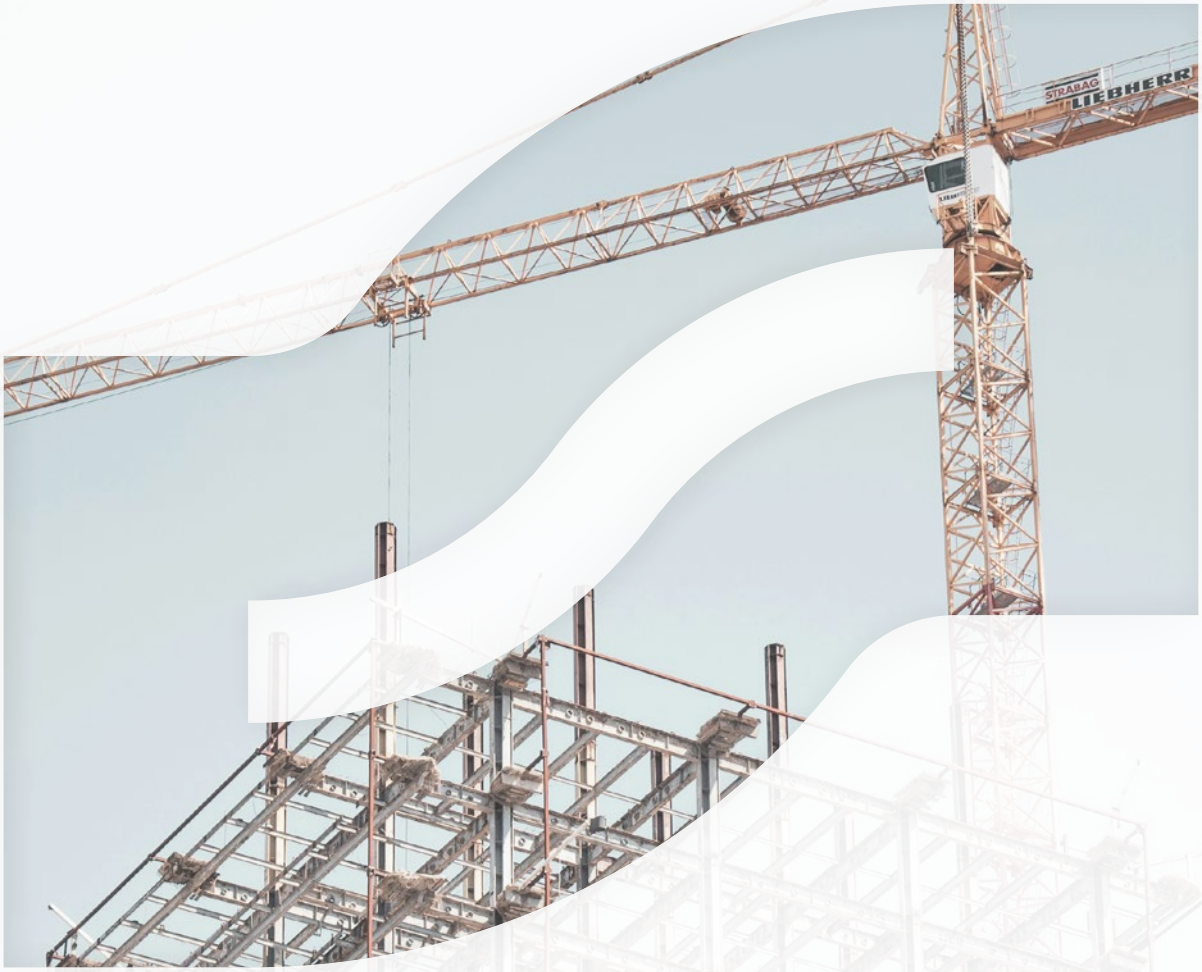

SOLUTIONS MOBILES DE TRAITEMENT DE L'AIR

TARIF

1ER OCTOBRE 2025

CF
Générateur air chaud mobile fioul manuel à compresseur

Code	Modèle	Désignation - Puissance	Prix HT	Remise	Page cat.	Eco-taxe
231 2805	**CF 20.3**	20 kW	625,00 €	A	11	4,90 €
231 2813	**CF 30.3**	30 kW	795,00 €	A	11	4,90 €
231 2831	**CF 50.3**	50 kW	935,00 €	A	11	4,90 €

GF.1 A
Générateur air chaud mobile fioul à combustion directe

Code	Modèle	Désignation - Puissance	Prix HT	Remise	Page cat.	Eco-taxe
231 1105	**GF 20.1 A**	21,4 kW	990,00 €	A	12	4,90 €
231 1106	**GF 40.1 A**	38,4 kW	1 310,00 €	A	12	4,90 €
231 2206	**GF 50.1 A**	49 kW	1 705,00 €	A	12	4,90 €
231 2305	**GF 70.1 A**	69,3 kW	2 595,00 €	A	12	4,90 €
231 1315	**GF 110.1 A**	111 kW	3 050,00 €	A	12	4,90 €
Accessoires						
227 3662		Jauge réservoir - Pour GF 20.1 A - 50.1 A - 70.1 A - 110.1 A	98,00 €	B	13	-
227 3663		Filtre de remplissage réservoir - Pour GF 40.1 A - 50.1 A 70.1 A - 110.1 A	34,00 €	B	13	-
227 3664		Poignées de levage (par 4) - Pour GF 70.1 A et 110.1 A	92,00 €	B	13	-
227 3665		Kit roues ø250 mm - Pour GF 70.1 A	228,00 €	B	13	-
227 3666		Kit roues ø250 mm - Pour GF 110.1 A	228,00 €	B	13	-
223 3107		Thermostat TP2-3 - -5/+30°C - 10 m - Prise 90°	209,00 €	B	13	-
223 3100		Thermostat TPFG - 5/+50°C - 10 m - Prise 90°	145,00 €	B	13	-
223 4195		Kit poignée et roues - Pour GF 20.1 A	117,00 €	B	13	-
223 4807		Filtre réchauffeur fioul - Pour GF 70.1 A et 110.1 A	332,00 €	B	13	-
227 3668		Kit raccordement réservoir extérieur - Pour GF 70.1 A et 110.1 A	494,00 €	B	13	-

GF.1 AC
Générateur air chaud mobile fioul à combustion indirecte

Code	Modèle	Désignation - Puissance	Prix HT	Remise	Page cat.	Eco-taxe
231 2111	**GF 24.1 AC**	23,4 kW	1 675,00 €	A	14	4,90 €
231 2116	**GF 35.1 AC**	34 kW	2 195,00 €	A	14	4,90 €
231 2216	**GF 60.1 AC**	58 kW	3 100,00 €	A	14	4,90 €
231 2716	**GF 90.1 AC**	91 kW	3 620,00 €	A	14	4,90 €
231 2720	**GF 110.1 AC**	75 / 110 kW	5 050,00 €	A	16	4,90 €
Accessoires						
227 3662		Jauge réservoir - Pour GF 24.1 à 90.1 AC	108,00 €	B	15	-
227 3667		Jauge réservoir - Pour 110.1 AC	117,00 €	B	17	-
227 3663		Filtre de remplissage réservoir	37,00 €	B	15	-
227 3664		Poignées de levage - Pour GF 60.1 AC - 90.1 AC	92,00 €	B	15	-
227 3665		Kit roues ø250 mm - Pour GF 60.1 AC	228,00 €	B	15	-
227 3666		Kit roues ø250 mm - Pour GF 90.1 AC	228,00 €	B	15	-
223 3107		Thermostat TP2-3 - -5/+30°C - 10 m - Prise 90°	209,00 €	B	15	-
223 3100		Thermostat TPFG - 5/+50°C - 10 m - Prise 90°	145,00 €	B	15	-
223 4807		Filtre réchauffeur fioul - Pour GF 60.1 AC et 90.1 AC	332,00 €	B	15	-
227 3668		Kit raccordement réservoir extérieur - Pour GF 60.1 - 90.1 - 110.1 AC	494,00 €	B	15 - 17	-
223 4508		Gaine flexible 6 m - Pour GF 35.1 AC - ø320 mm	530,00 €	B	15	-
223 4510		Gaine flexible 6 m - Pour GF 60.1 AC - ø360 mm	552,00 €	B	15	-
223 4512		Gaine flexible 6 m - Pour GF 90.1 AC - ø410 mm	562,00 €	B	15	-
223 4502		Gaine flexible 6 m - Pour GF 110.1 AC - ø510 mm	595,00 €	B	17	-

Suite accessoires GF.1 AC

Code	Désignation	Prix HT	Remise	Page cat.	Eco-taxe
223 4166	Rallonge pour une gaine - Pour GF 35.1 AC - ø300 mm	188,00 €	B	15	-
223 4167	Rallonge pour une gaine - Pour GF 60.1 AC - ø350 mm	236,00 €	B	15	-
223 4168	Rallonge pour une gaine - Pour GF 90.1 AC - ø400 mm	311,00 €	B	15	-
223 4169	Rallonge pour une gaine - Pour GF 110.1 AC - ø500 mm	354,00 €	B	17	-
223 4252	Tête de soufflage pour deux gaines - Pour GF 60.1 AC - ø320 mm	366,00 €	B	15	-
223 4253	Tête de soufflage pour deux gaines - Pour GF 90.1 AC - ø320 mm	489,00 €	B	15	-
223 4254	Tête de soufflage pour deux gaines - Pour GF 110.1 AC - ø410 mm	587,00 €	B	17	-
223 4186	Kit de reprise d'air - Pour GF 60.1 AC - ø430 mm	356,00 €	B	15	-
223 4551	Gaine 6 m - Pour GF 60.1 AC - ø450 mm	632,00 €	B	15	-
223 4187	Kit de reprise d'air - Pour GF 90.1 AC - ø500 mm	387,00 €	B	15	-
223 4552	Gaine 6 m - Pour GF 90.1 AC - ø510 mm	682,00 €	B	15	-
223 4262	Collier de serrage ø450 à 700 mm	40,00 €	B	15	-
213 2055	Rallonge cheminée inox longueur 1 m - ø120 mm	81,00 €	B	15	-
213 2060	Rallonge cheminée inox longueur 1 m - ø150 mm	110,00 €	B	15	-
213 1000	Rallonge cheminée polyfeu longueur 1 m - ø125 mm	41,00 €	B	15	
213 1100	Rallonge cheminée polyfeu longueur 1 m - ø153 mm	42,00 €	B	15	-
213 2061	Réduction inox ø150 / ø153 mm	67,00 €	B	15	-
213 2050	Chapeau pare-pluie inox - ø120 mm	116,00 €	B	15	-
213 2150	Chapeau pare-pluie inox - ø150 mm	150,00 €	B	15	-
213 1050	Chapeau pare-pluie polyfeu - ø80 à ø125 mm	77,00 €	B	15	-
213 1150	Chapeau pare-pluie polyfeu - ø153 mm	87,00 €	B	15	-

GF.1 AC S

Générateur air chaud fioul suspendu à combustion indirecte

Code	Modèle	Désignation - Puissance	Prix HT	Remise	Page cat.	Eco-taxe
231 2217	**GF 60.1 AC S**	58 kW	3 450,00 €	A	18	4,90 €
231 2717	**GF 90.1 AC S**	91 kW	4 220,00 €	A	18	4,90 €
Accessoires						
223 3107		Thermostat TP2-3 - -5/+30°C - 10 m - Prise 90°	209,00 €	B	19	-
223 3100		Thermostat TPFG - 5/+50°C - 10 m - Prise 90°	145,00 €	B	19	-
223 4807		Filtre réchauffeur fioul	332,00 €	B	19	-
128 1002		Kit filtre dégazage	235,00 €	B	19	-
213 2061		Réduction inox ø150/153 mm	67,00 €	B	19	-
213 2060		Rallonge cheminée 1m inox ø150 mm	110,00 €	B	19	-
213 1100		Rallonge cheminée 1m polyfeu ø153 mm	42,00 €	B	19	-
213 2150		Chapeau pare-pluie inox ø150 mm	150,00 €	B	19	-
213 1150		Chapeau pare-pluie polyfeu ø153 mm	87,00 €	B	19	-
213 2115		Coude 90° inox ø150 mm	97,00 €	B	19	-

AGRI

Générateur air chaud fioul / gaz haut rendement suspendu

Code	Modèle	Désignation - Puissance	Prix HT	Remise	Page cat.	Eco-taxe
218 1500	**AGRI 90 F**	Version fioul - 85,6 kW	4 990,00 €	A	20	4,90 €
218 1505	**AGRI 110 F**	Version fioul - 110,4 kW	5 415,00 €	A	20	4,90 €
218 1510	**AGRI 150 F**	Version fioul - 144,7 kW	6 460,00 €	A	20	4,90 €
218 1517	**AGRI 190 F**	Version fioul - 185,5 kW	7 515,00 €	A	20	4,90 €
218 1520	**AGRI 240 F**	Version fioul - 235,7 kW	8 400,00 €	A	20	4,90 €
218 1600	**AGRI 90 G**	Version gaz - 85,6 kW	6 460,00 €	A	20	4,90 €
218 1610	**AGRI 110 G**	Version gaz - 110,4 kW	7 095,00 €	A	20	4,90 €
218 1620	**AGRI 150 G**	Version gaz - 144,7 kW	7 720,00 €	A	20	4,90 €
218 1630	**AGRI 190 G**	Version gaz - 185,5 kW	8 720,00 €	A	20	4,90 €
218 1640	**AGRI 240 G**	Version gaz - 235,7 kW	10 400,00 €	A	20	4,90 €

Accessoires AGRI

Code	Désignation	Prix HT	Remise	Page cat.	Eco-taxe
218 1503	Tête de soufflage AGRI 90 ø450 mm	157,00 €	B	21	-
218 1508	Tête de soufflage AGRI 110 ø500 mm	187,00 €	B	21	-
218 1512	Tête de soufflage AGRI 150 ø600 mm	197,00 €	B	21	-
218 1515	Tête de soufflage AGRI 190 ø650 mm	207,00 €	B	21	-
218 1522	Tête de soufflage AGRI 240 ø700 mm	217,00 €	B	21	-
223 3107	Thermostat TP2-3 - -5/+30°C - 10 m - Prise 90°	209,00 €	B	21	-
223 3100	Thermostat TPFG - 5/+50°C - 10 m - Prise 90°	145,00 €	B	21	-
223 4188	Adaptateur entrée d'air AGRI 150-190 ø625 mm	190,00 €	B	21	-
223 4189	Adaptateur entrée d'air AGRI 240 ø715 mm	210,00 €	B	21	-
213 2115	Coude inox ø150 mm	95,00 €	B	21	-
213 2310	Coude inox ø200 mm	97,00 €	B	21	-
213 2060	Rallonge cheminée inox L 1m ø150 mm	110,00 €	B	21	-
213 2300	Rallonge cheminée inox L 1m ø200 mm	190,00 €	B	21	-
213 2150	Chapeau pare-pluie inox ø150 mm	150,00 €	B	21	-
213 2350	Chapeau pare-pluie inox ø200 mm	188,00 €	B	21	-
115 1159	Kit câbles de suspension	86,00 €	B	21	-

JUMBO H

Générateur air chaud mobile fioul haut rendement

Code	Modèle	Désignation - Puissance	Prix HT	Remise	Page cat.	Eco-taxe
231 5050	**JUMBO 145 H**	144,7 kW	7 350,00 €	A	22	4,90 €
231 6060	**JUMBO 185 H**	185,5 kW	8 250,00 €	A	22	4,90 €
231 4040	**JUMBO 235 H**	235,7 kW	9 289,00 €	A	22	4,90 €
Accessoires						
223 4255		Tête de soufflage 2 voies - Pour JUMBO 145 H - ø500	296,00 €	B	23	-
223 4256		Tête de soufflage 2 voies - Pour JUMBO 185 H - ø500	316,00 €	B	23	-
223 4203		Tête de soufflage 2 voies - Pour JUMBO 235 H - ø600	342,00 €	B	23	-
223 4249		Tête de soufflage 4 voies - Pour JUMBO 145 H - ø350	301,00 €	B	23	-
223 4258		Tête de soufflage 4 voies - Pour JUMBO 185 H - ø350	321,00 €	B	23	-
223 4259		Tête de soufflage 4 voies - Pour JUMBO 235 H - ø400	352,00 €	B	23	-
223 4510		Gaine flexible longueur 6 m avec clip - ø360	552,00 €	B	23	-
223 4512		Gaine flexible longueur 6 m avec clip - ø410	562,00 €	B	23	-
223 4502		Gaine flexible longueur 6 m avec clip - ø510	595,00 €	B	23	-
223 4517		Gaine flexible longueur 6 m avec clip - ø610	638,00 €	B	23	-
223 4500		Gaine flexible longueur 6 m avec clip - ø710	811,00 €	B	23	-
223 4188		Adaptateur gaine entrée d'air - Pour JUMBO 145 - 185 H - ø625	194,00 €	B	23	-
223 4189		Adaptateur gaine entrée d'air - Pour JUMBO 235 H - ø715	214,00 €	B	23	-
223 4540		Gaine renforcée entrée d'air - Pour JUMBO 145 - 185 H - ø650 - L 6m	1 265,00 €	B	23	-
223 4550		Gaine renforcée entrée d'air - Pour JUMBO 235 H - ø720 - L 6m	1 440,00 €	B	23	-
223 4262		Collier de serrage - ø400-750	40,00 €	B	23	-
223 4761		Kit protection latérale - Pour JUMBO 145 H	357,00 €	B	23	-
223 4759		Kit protection latérale - Pour JUMBO 185 H	385,00 €	B	23	-
223 4760		Kit protection latérale - Pour JUMBO 235 H	406,00 €	B	23	-
223 4762		Kit de levage - Pour JUMBO 145 H	386,00 €	B	23	-
223 4763		Kit de levage - Pour JUMBO 185 H	412,00 €	B	23	-
223 4764		Kit de levage - Pour JUMBO 235 H	431,00 €	B	23	-
223 4765		Kit clapet coupe-feu (sortie) - REI 120 - Pour JUMBO 145 H	1 430,00 €	B	23	-
223 4766		Kit clapet coupe-feu (sortie) - REI 120 - Pour JUMBO 185 H	1 497,00 €	B	23	-
223 4767		Kit clapet coupe-feu (sortie) - REI 120 - Pour JUMBO 235 H	1 535,00 €	B	23	-
223 4768		Kit clapet coupe-feu (entrée) - REI 120 - Pour JUMBO 145 - 185 H	1 749,00 €	B	23	-

Suite accessoires JUMBO H

Code	Désignation	Prix HT	Remise	Page cat.	Eco-taxe
223 4769	Kit clapet coupe-feu (entrée) - REI 120 - Pour JUMBO 235 H	1 775,00 €	B	23	-
128 1002	Kit filtre de dégazage	235,00 €	B	23	-
223 3100	Thermostat TPFG - 5/+50°C - 10 m - Prise 90°	145,00 €	B	23	-
213 2300	Rallonge cheminée inox longueur 1 m - ø200	190,00 €	B	23	-
213 2350	Chapeau pare-pluie inox - ø200	188,00 €	B	23	-
227 7106	Kit support cheminée	171,00 €	B	23	-
223 4770	Kit maintien cheminée - Pour JUMBO 145 H	296,00 €	B	23	-
223 4771	Kit maintien cheminée - Pour JUMBO 185 H	301,00 €	B	23	-
223 4772	Kit maintien cheminée - Pour JUMBO 235 H	311,00 €	B	23	-

JUMBO C

Générateur air chaud mobile fioul haut rendement

Code	Modèle	Désignation - Puissance	Prix HT	Remise	Page cat.	Eco-taxe
231 5055	**JUMBO 145 C**	Version fioul - 144,7 kW	8 900,00€	A	24	4,90 €
231 6065	**JUMBO 185 C**	Version fioul - 185,5 kW	9 990,00 €	A	24	4,90 €
231 4045	**JUMBO 235 C**	Version fioul - 235,7 kW	11 290,00 €	A	24	4,90 €
Sur demande	**JUMBO 145 C**	Version gaz - 144,7 kW	Sur demande	A	24	4,90 €
Sur demande	**JUMBO 185 C**	Version gaz - 185,5 kW	Sur demande	A	24	4,90 €
Sur demande	**JUMBO 235 C**	Version gaz - 235,7 kW	Sur demande	A	24	4,90 €

Accessoires

223 4263	Tête de soufflage 4 voies - Pour JUMBO 145 C - ø350	321,00 €	B	25	-
223 4264	Tête de soufflage 4 voies - Pour JUMBO 185 C - ø350	342,00 €	B	25	-
223 4265	Tête de soufflage 4 voies - Pour JUMBO 235 C - ø400	372,00 €	B	25	-
223 4510	Gaine flexible longueur 6 m avec clip - ø360	552,00 €	B	25	-
223 4512	Gaine flexible longueur 6 m avec clip - ø410	562,00 €	B	25	-
223 4502	Gaine flexible longueur 6 m avec clip - ø510	595,00 €	B	25	-
223 4517	Gaine flexible longueur 6 m avec clip - ø610	638,00 €	B	25	-
223 4500	Gaine flexible longueur 6 m avec clip - ø710	811,00 €	B	25	-
223 4277	Adaptateur gaine d'entrée d'air - Pour JUMBO 145 C - ø645	388,00 €	B	25	-
223 4278	Adaptateur gaine d'entrée d'air - Pour JUMBO 185 C - ø715	1 075,00 €	B	25	-
223 4282	Adaptateur gaine d'entrée d'air - Pour JUMBO 235 C - ø745	1 120,00 €	B	25	-
223 4540	Gaine renforcée entrée d'air - Pour JUMBO 145 - 185 C - ø650 - L 6m	933,00 €	B	25	-
223 4550	Gaine renforcée entrée d'air - Pour JUMBO 235 C - ø720 - L 6m	1 410,00 €	B	25	-
223 4262	Collier de serrage - ø400-750	40,00 €	B	25	-
223 4269	Kit réservoir - Pour JUMBO 145 C (120 l)	1 050,00 €	B	25	-
223 4272	Kit réservoir - Pour JUMBO 185 C (170 l)	1 309,00 €	B	25	-
223 4271	Kit réservoir - Pour JUMBO 235 C (200 l)	1 365,00 €	B	25	-
Sur demande	Jauge fioul	811,00 €	B	25	-
223 4266	Kit protection latérale - Pour JUMBO 145 C	295,00 €	B	25	-
223 4267	Kit protection latérale - Pour JUMBO 185 C	311,00 €	B	25	-
223 4268	Kit protection latérale - Pour JUMBO 235 C	326,00 €	B	25	-
223 4762	Kit de levage - Pour JUMBO 145 C	386,00 €	B	25	-
223 4763	Kit de levage - Pour JUMBO 185 C	412,00 €	B	25	-
223 4764	Kit de levage - Pour JUMBO 235 C	431,00 €	B	25	-
223 4768	Kit clapet coupe-feu (entrée) - REI 120 - Pour JUMBO 145 C	1 749,00 €	B	25	-
223 4769	Kit clapet coupe-feu (entrée) - REI 120 - Pour JUMBO 185 C	1 775,00 €	B	25	-
223 4427 3	Kit clapet coupe-feu (entrée) - REI 120 - Pour JUMBO 235 C	2 097,00 €	B	25	-
223 4274	Kit clapet coupe-feu (sortie) - REI 120 - Pour JUMBO 145 C	1 030,00 €	B	25	-
223 4275	Kit clapet coupe-feu (sortie) - REI 120 - Pour JUMBO 185 C	1 075,00 €	B	25	-
223 4276	Kit clapet coupe-feu (sortie) - REI 120 - Pour JUMBO 235 C	1 120,00 €	B	25	-
128 1002	Kit filtre de dégazage	204,00 €	B	25	-

Suite accessoires JUMBO C

Code	Désignation	Prix HT	Remise	Page cat.	Eco-taxe
223 3100	Thermostat TPFG - 5/+50°C - 10 m - Prise 90°	145,00 €	B	25	-
213 2300	Rallonge cheminée inox longueur 1 m - ø200	190,00 €	B	25	-
213 2350	Chapeau pare-pluie inox - ø200	188,00 €	B	25	-
227 7106	Kit support cheminée	171,00 €	B	25	-
223 4770	Kit maintien cheminée - Pour JUMBO 145 C	296,00 €	B	25	-
223 4771	Kit maintien cheminée - Pour JUMBO 185 C	301,00 €	B	25	-
223 4772	Kit maintien cheminée - Pour JUMBO 235 C	311,00 €	B	25	-

SMAX

Générateur air chaud mobile fioul haut rendement

Code	Modèle	Désignation - Puissance	Prix HT	Remise	Page cat.	Eco-taxe
231 7000	**SMAX F**	Version fioul - 235,7 kW	15 500,00 €	A	26	4,90 €
Sur demande	**SMAX G**	Version gaz - 235,7 kW	Sur demande	A	26	4,90 €

Accessoires

Sur demande	Tête de soufflage 2 voies - ø600	Sur demande	B	27	-
Sur demande	Tête de soufflage 4 voies - ø400	Sur demande	B	27	-
Sur demande	Adaptateur sortie d'air 90°	Sur demande	B	27	-
223 4500	Gaine flexible longueur 6 m avec clip - ø710	810,00 €	B	27	-
Sur demande	Adaptateur gaine d'entrée d'air - ø745	Sur demande	B	27	-
Sur demande	Gaine renforcée entrée d'air longueur 6 m - ø700	Sur demande	B	27	-
223 4262	Collier de serrage - ø400-750	40,00 €	B	27	-
128 1002	Kit filtre de dégazage	204,00 €	B	27	-
223 3100	Thermostat TPFG - 5/+50°C - 10 m - Prise 90°	145,00 €	B	27	-
213 2300	Rallonge cheminée inox longueur 1 m - ø200	190,00 €	B	27	-
213 2350	Chapeau pare-pluie inox - ø200	188,00 €	B	27	-
227 7106	Kit support cheminée	171,00 €	B	27	-

COMPAC F3

Générateur air chaud mobile fioul vertical

Code	Modèle	Désignation - Puissance	Prix HT	Remise	Page cat.	Eco-taxe
218 1300	**C 30 F3**	Avec réservoir et plénum - 27,5 kW	4 465,00 €	A	28	4,90 €
218 1301	**C 60 F3**	Avec réservoir et plénum - 59,6 kW	5 650,00 €	A	28	4,90 €

Accessoires

227 3100	Plénum 4 directions - Pour COMPAC 30 F3	337,00 €	B	29	-
227 3101	Plénum 4 directions - Pour COMPAC 60 F3	352,00 €	B	29	-
227 3103	Tête pivotante 360° - Pour COMPAC 30 F3	337,00 €	B	29	-
227 3104	Tête pivotante 360° - Pour COMPAC 60 F3	352,00 €	B	29	-
227 3111	Kit pied	162,00 €	B	29	-
227 3112	Kit roulettes	265,00 €	B	29	-
213 2150	Chapeau pare-pluie inox - ø150	150,00 €	B	29	-
213 1150	Chapeau pare-pluie polyfeu - ø153	87,00 €	B	29	-
213 2060	Rallonge cheminée inox longueur 1 m - ø150	110,00 €	B	29	-
213 1100	Rallonge cheminée polyfeu longueur 1 m - ø153	42,00 €	B	29	-
213 2061	Réduction inox ø150/153 mm	67,00 €	B	29	-
213 2115	Coude 90° Inox - ø150	97,00 €	B	29	-
213 2250	Té inox ø150 mm	80,00 €	B	29	-
213 1130	Té polyfeu ø153 mm	85,00 €	B	29	-
213 2260	Embout de purge ø150 mm	35,00 €	B	29	-

COMPAC F3 SR

Générateur air chaud mobile fioul / gaz vertical sans réservoir

Code	Modèle	Désignation - Puissance	Prix HT	Remise	Page cat.	Eco-taxe
218 1304	**C 30 F3 SR**	Version fioul - Sans réservoir et plénum - 25,9 kW	4 435,00 €	A	30	4,90 €
218 1305	**C 60 F3 SR**	Version fioul - Sans réservoir et plénum - 59 kW	5 500,00 €	A	30	4,90 €
218 1311	**C 100 F3 SR**	Version fioul - Sans réservoir et plénum - 95,4 kW	7 175,00 €	A	30	4,90 €
218 1313	**C 200 F3 SR**	Version fioul - Sans réservoir et plénum - 198,3 kW	10 085,00 €	A	30	4,90 €
Sur demande	**C 30 F3 SR**	Version gaz - Sans réservoir et plénum - 25,9 kW	Sur demande	A	30	4,90 €
Sur demande	**C 60 F3 SR**	Version gaz - Sans réservoir et plénum - 59 kW	Sur demande	A	30	4,90 €
Sur demande	**C 100 F3 SR**	Version gaz - Sans réservoir et plénum - 95,4 kW	Sur demande	A	30	4,90 €
Sur demande	**C 200 F3 SR**	Version gaz - Sans réservoir et plénum - 198,3 kW	Sur demande	A	30	4,90 €

Accessoires

227 3100	Plénum 4 directions - Pour COMPAC 30 F3 SR	337,00 €	B	31	-
227 3101	Plénum 4 directions - Pour COMPAC 60 F3 SR	352,00 €	B	31	-
227 3116	Plénum 4 directions - Pour COMPAC 100 F3 SR	479,00 €	B	31	-
227 3099	Plénum 4 directions - Pour COMPAC 200 F3 SR	811,00 €	B	31	-
Sur demande	Tête pivotante 360° - Pour COMPAC 30 F3 SR	Sur demande	B	31	-
227 3115	Tête pivotante 360° - Pour COMPAC 60 F3 SR	474,00 €	B	31	-
Sur demande	Tête pivotante 360° - Pour COMPAC 100 F3 SR	Sur demande	B	31	-
Sur demande	Tête pivotante 360° - Pour COMPAC 200 F3 SR	Sur demande	B	31	-
227 3108	Tête de soufflage avec kit d'adaptation ø450 mm	420,00 €	B	31	-
227 3109	Tête de soufflage avec kit d'adaptation ø500 mm	445,00 €	B	31	-
Sur demande	Tête de soufflage avec kit d'adaptation ø600 mm	Sur demande	B	31	-
Sur demande	Tête de soufflage avec kit d'adaptation ø700 mm	Sur demande	B	31	-
227 3105	Manchon d'aspiration gainable ø505 mm	185,00 €	B	31	-
227 3106	Manchon d'aspiration gainable ø565 mm	190,00 €	B	31	-
227 3107	Manchon d'aspiration gainable ø645 mm	195,00 €	B	31	-
Sur demande	Manchon d'aspiration gainable ø745 mm	Sur demande	B	31	-
223 4552	Gaine reprise d'air L 6m ø510 mm	682,00 €	B	31	-
Sur demande	Gaine reprise d'air L 6m ø570 mm	Sur demande	B	31	-
223 4540	Gaine reprise d'air L 6m ø650 mm	1 265,00 €	B	31	-
Sur demande	Gaine reprise d'air L 6m ø750 mm	Sur demande	B	31	-
Sur demande	Kit protection brûleur - Pour COMPAC 30 F3 SR	Sur demande	B	31	-
Sur demande	Kit protection brûleur - Pour COMPAC 60 F3 SR	Sur demande	B	31	-
Sur demande	Kit protection brûleur - Pour COMPAC 100 F3 SR	Sur demande	B	31	-
Sur demande	Kit protection brûleur - Pour COMPAC 200 F3 SR	Sur demande	B	31	-
223 3107	Thermostat TP2-3 - -5/+30°C - 10 m - Prise 90°	209,00 €	B	31	-
223 3100	Thermostat TPFG - 5/+50°C - 10 m - Prise 90°	145,00 €	B	31	-
213 2150	Chapeau pare-pluie inox - ø150	150,00 €	B	31	-
213 1150	Chapeau pare-pluie polyfeu - ø153	87,00 €	B	31	-
213 2350	Chapeau pare-pluie inox - ø200	188,00 €	B	31	-
213 1350	Chapeau pare-pluie polyfeu - ø200	95,00 €	B	31	-
213 2060	Rallonge cheminée inox longueur 1 m - ø150	108,00 €	B	31	-
213 1100	Rallonge cheminée polyfeu longueur 1 m - ø153	42,00 €	B	31	-
213 2300	Rallonge cheminée inox longueur 1 m - Pour COMPAC 200 F3 SR - ø200	190,00 €	B	31	-
213 1300	Rallonge cheminée polyfeu longueur 1 m - Pour COMPAC 200 F3 SR - ø200	80,00 €	B	31	-
213 2061	Réduction inox ø150/153 mm	67,00 €	B	31	-
213 2115	Coude 90° Inox - ø150	97,00 €	B	31	-
213 2310	Coude 90° Inox - Pour COMPAC 200 F3 SR - ø200	97,00 €	B	31	-
213 2250	Té ø150 mm inox	80,00 €	B	31	-
213 2260	Embout ø150 inox	35,00 €	B	31	-
213 2330	Té ø200 mm inox	95,00 €	B	31	-
213 2340	Embout ø1200inox	39,00 €	B	31	-

CUVES À FIOUL

Code	Désignation	Prix HT	Remise	Page cat.	Eco-taxe
223 4700	Réservoir fioul 700 L	1 175,00 €	A	54	-
223 4710	Réservoir fioul 1000 L	1 340,00 €	A	54	-
223 4729	Capot de protection pour réservoir	761,00 €	B	54	-
223 4723	Kit de soutirage - Pour 1 réservoir ou plus	69,00 €	B	54	-
223 4722	Kit couplage aspiration - 1 par réservoir supplémentaire	91,00 €	B	54	-
223 4737	Kit 2 tuyau 6 m - Pour GF.1 AC	262,00 €	B	54	-
223 4734	Kit 2 tuyau 6 m - Pour JUMBO	250,00 €	B	54	-
223 4735	Kit 2 tuyau 6 m - Pour COMPAC F3	262,00 €	B	54	-

RF

Radiant infrarouge mobile fioul

Code	Modèle	Désignation - Puissance	Prix HT	Remise	Page cat.	Eco-taxe
231 3161	**RF 25.1**	25,8 kW	1 825,00 €	A	32	4,90 €
231 3150	**RF 45**	45,5 kW	2 695,00 €	A	32	4,90 €
Accessoires						
227 3669		Jauge réservoir fioul	92,00 €	B	32	-
223 3100		Thermostat TPFG - 5/+50°C - 10 m - Prise 90°	145,00 €	B	32	-
223 4807		Filtre fioul préchauffage	332,00 €	B	32	-

RS

Radiant fioul infrarouge silencieux

Code	Modèle	Désignation - Puissance	Prix HT	Remise	Page cat.	Eco-taxe
231 3170	**RS 13**	13 kW	2 085,00 €	A	33	4,90 €
231 3171	**RS 18**	18 kW	2465,00 €	A	33	4,90 €
231 3172	**RS 22**	22 kW	2 770,00 €	A	33	4,90 €

ECO M

Générateur air chaud mobile gaz à allumage manuel

Code	Modèle	Désignation - Puissance	Prix HT	Remise	Page cat.	Eco-taxe
203 1166	**ECO 20 M3**	11 à 18 kW	235,00 €	A	34	3,60 €
203 1173	**ECO 30 M3**	15 à 30 kW	329,00 €	A	34	3,60 €
203 1180	**ECO 50 M3**	30 à 50 kW	490,00 €	A	34	3,60 €
Accessoires						
223 1200		L35 - Lyre accouplement bouteille	45,00 €	B	34	-
223 1210		TB2 - Té accouplement bouteille	29,00 €	B	34	-

ECO AI - GG A-AI
Générateur air chaud mobile gaz à allumage automatique

Code	Modèle	Désignation - Puissance	Prix HT	Remise	Page cat.	Eco-taxe
203 3007	**ECO 30 AI.2**	12 à 30 kW	855,00 €	A	35	3,60 €
203 1315	**GG 50 A2**	22 / 45 kW	930,00 €	A	35	3,60 €
203 1317	**GG 50 AI**	22 / 45 kW	1 075,00 €	A	35	3,60 €
203 1600	**GG 65 AI**	32 / 65 kW	1 315,00 €	A	35	3,60 €
203 1700	**GG 85 AI**	37 / 85 kW	1 615,00 €	A	35	3,60 €
203 1420	**GG 100 AI**	46 / 105 kW	1 885,00 €	A	35	3,60 €
Accessoires						
223 3100		Thermostat TPFG - 5/+50°C - 10 m - Prise 90°	145,00 €	B	35	-

GA 100 AI
Générateur air chaud inox gaz pour bâtiment d'élevage (haute pression)

Code	Modèle	Désignation - Puissance	Prix HT	Remise	Page cat.	Eco-taxe
203 1425	**GA 100 AI**	100 kW	2 520,00 €	A	36	3,60 €
Accessoires						
223 3107		Thermostat TP2-3 - -5/+30°C - 10 m - Prise 90°	209,00 €	B	37	-
223 3100		Thermostat TPFG - 5/+50°C - 10 m - Prise 90°	145,00 €	B	37	-
Sur demande		Raccordement gaz naturel ou propane - VFD 20 ou VFD 37	Sur demande	B	37	-
Sur demande		Adaptateur pour conduit d'admission d'air	Sur demande	B	37	-

GGI G4
Générateur air chaud gaz pour bâtiment d'élevage (basse pression)

Code	Modèle	Désignation - Puissance	Prix HT	Remise	Page cat.	Eco-taxe
102 0526	**GGI 45 G4**	45 kW	2 190,00 €	A	38	3,60 €
102 0525	**GGI 70 G4**	70 kW	3 030,00 €	A	38	3,60 €
102 0527	**GGI 100 G4**	95 kW	3 180,00 €	A	38	3,60 €
102 0528	**GGI 120 G4**	115 kW	4 375,00 €	A	38	3,60 €
Accessoires						
223 3107		Thermostat TP2-3 - -5/+30°C - 10 m - Prise 90°	209,00 €	B	39	-
223 3100		Thermostat TPFG - 5/+50°C - 10 m - Prise 90°	145,00 €	B	39	-
Sur demande		Raccordement gaz naturel ou propane - VFD 20 ou VFD 37	Sur demande	B	39	-

SOLO
Radiant gaz portable sur bouteille (prix par 10)

Code	Modèle	Désignation - Puissance	Prix HT	Remise	Page cat.	Eco-taxe
204 1100	**P 821 SRX**	2,8 à 4,6 kW	120,00 €	A	40	-
204 1110	**P 821 SR**	2,8 à 4,6 kW	149,00 €	A	40	-
204 1300	**P 823 CA**	2,8 à 4,6 kW	163,00 €	A	40	-

GT
Radiant gaz mobile sur mât

Code	Modèle	Désignation - Puissance	Prix HT	Remise	Page cat.	Eco-taxe
205 1310	**GT 28 CA**	2,8 à 9,2 kW	730,00 €	A	41	-
Accessoires						
223 2350		Tête GT 28 CA avec 2 brûleurs avec orienteurs, tuyau et détendeur	361,00 €	B	41	-

PC
Parasol chauffant gaz

Code	Modèle	Désignation - Puissance	Prix HT	Remise	Page cat.	Eco-taxe
205 2022	**PC 12 I-1**	5 à 12 kW	510,00 €	A	42	-

REH 3000 P - 3000 TLC.2 - 2000 TLC - 3000 F
Radiant électrique halogène portable / sur mât / à fixer

Code	Modèle	Désignation - Puissance	Prix HT	Remise	Page cat.	Eco-taxe
209 2525	**3000 P**	1,5 / 3 kW	865,00 €	A	43	2,50 €
209 2519	**2000 TLC**	2 kW	365,00 €	A	44	2,50 €
209 2517	**3000 TLC.2**	1,5 / 3 kW	530,00 €	A	44	2,50 €
108 3032	**3000 F**	A fixer - 1,5 / 3 kW	425,00 €	A	44	2,50 €

CACE
Canon air chaud électrique mobile

Code	Modèle	Désignation - Puissance	Prix HT	Remise	Page cat.	Eco-taxe
210 1600	**C 2000 T**	2 kW	69,00 €	A	45	3,00 €
210 1560	**CACE 3**	1,5 / 3 kW	375,00 €	A	46	3,00 €
210 1562	**CACE 4**	2 / 3,6 kW	485,00 €	A	46	3,00 €
210 1565	**CACE 10**	6,6 / 10 kW	710,00 €	A	46	3,00 €
210 1595	**CACE 15**	10 / 15 kW	895,00 €	A	46	3,00 €
210 1580	**CACE 22**	14,7 / 22 kW	1 320,00 €	A	46	3,00 €
210 1585	**CACE 30**	20 / 30 kW	2 045,00 €	A	46	3,00 €
Accessoires						
223 3107		Thermostat TP2-3 - -5/+30°C - 10 m - Prise 90°	209,00 €	B	47	-
223 3100		Thermostat TPFG - 5/+50°C - 10 m - Prise 90°	145,00 €	B	47	-
223 4152		Rallonge pour gaine - Pour CACE 10 et 15 - ø300	150,00 €	B	47	-
223 4153		Rallonge pour gaine - Pour CACE 22 ø350	163,00 €	B	47	-
223 4150		Rallonge pour gaine - Pour CACE 30 - ø500	170,00 €	B	47	-
223 4247		Gaine flexible longueur 6 m - Pour CACE 10 et 15 - ø300	402,00 €	B	47	-
223 4245		Gaine flexible longueur 6 m - Pour CACE 30 - ø500	616,00 €	B	47	-
210 1572		Dispositif d'orientation - Pour CACE 10 O et 15 O	97,00 €	B	47	-
210 1581		Dispositif d'orientation - Pour CACE 22 O	123,00 €	B	47	-

CACE 40 T
Générateur air chaud électrique mobile

Code	Modèle	Désignation - Puissance	Prix HT	Remise	Page cat.	Eco-taxe
210 1596	**CACE 40 T**	20 / 30 / 40 kW	4 390,00 €	A	48	3,00 €
Accessoires						
Sur demande		Kit de levage	Sur demande	B	49	-
Sur demande		Tête de soufflage 1 sortie	Sur demande	B	49	-
223 4502		Gaine flexible longueur 6 m - ø510	595,00 €	B	49	-
Sur demande		Adaptateur entrée d'air - ø500	Sur demande	B	49	-
Sur demande		Gaine renforcée longueur 6 m entrée d'air - ø510	Sur demande	B	49	-
223 3100		Thermostat TPFG - 5/+50°C - 10 m - Prise 90°	145,00 €	B	49	-

ELP & S3
Aérotherme électrique portable

Code	Modèle	Désignation - Puissance	Prix HT	Remise	Page cat.	Eco-taxe
280 0064	**S3**	3 kW	205,00 €	A	51	2,50 €
280 0063	**ELP 4**	3,3 kW	230,00 €	A	52	2,50 €
280 0062	**ELP 9.1**	4,5 / 9 kW - Tri 400 V	375,00 €	A	52	2,50 €
280 0061	**ELP 15.1**	5 / 10 / 15 kW - Tri 400 V	625,00 €	A	52	2,50 €
210 3505	**ELP 22.1**	11 / 22 kW - Tri 400 V	815,00 €	A	52	2,50 €
Accessoires						
210 3521		Câble et prise pour ELP 9.1	81,00 €	B	52	-
210 3520		Câble et prise pour ELP 15.1 et 22.1	89,00 €	B	52	-

DM
Déshumidificateur d'air mobile

Code	Modèle	Désignation - Capacité	Prix HT	Remise	Page cat.	Eco-taxe
211 1027	**DM 20**	Déshumidificateur mobile 20 l/24h	395,00 €	A	70	11,30 €
211 1052	**DM 30.2**	Avec roues chantier - 30 l/24h	945,00 €	A	70	11,30 €
211 1026	**DM 50.1**	Avec roues chantier et horloge - 50 l/24h	1 215,00 €	A	70	11,30 €
211 1021	**DM 80.1**	Avec roues chantier et horloge - 80 l/24h	1 625,00 €	A	70	11,30 €
211 1022	**DM 80.1 P**	Avec roues chantier, horloge et pompe de relevage - 80 l/24h	1 890,00 €	A	70	11,30 €
211 1023	**DM 110**	Avec roues chantier et horloge - 110 l/24h	2 330,00 €	A	70	11,30 €
211 1024	**DM 110 P**	Avec roues chantier, horloge et pompe de relevage - 110 l/24h	2 530,00 €	A	70	11,30 €

Ce tarif est applicable à toute expédition à partir du 1er octobre 2025; il peut être modifié sans préavis.

Nos ventes sont effectuées en application de nos Conditions Générales de Vente disponibles sur simple demande à info@splus.fr ou en consultation sur https://www.splus.fr/conditions-generales-de-vente/ .

Veuillez nous contacter pour connaître les taux de remises applicables. Sous réserve de disponibilité, toute commande passée avant 14h est confirmée par écrit et expédiée le jour même.

Sauf accord préalable, nos prix sont franco au-delà d'un chiffre d'affaires net de 600€ H.T par expédition en France Métropolitaine. Pour le Luxembourg et la Belgique, franco au-delà de 1 000€ H.T par expédition. En dessous, une participation aux frais de port / traitement de commande / logistique est appliquée. L'ensemble de nos engagements est précisé à la page « Livraison » de notre catalogue.

LIVRAISON ET CONDITIONS GÉNÉRALES DE VENTE

CONDITIONS DE LIVRAISON

Nos tarifs indiquent des prix unitaires de base hors taxes en euros. Toute commande est confirmée par nos soins avec un délai d'expédition. Nous nous réservons la possibilité de demander un acompte ou le paiement total à la commande notamment lorsque les matériels concernés correspondent à une commande spéciale hors stock. Les livraisons sont FRANCO de port et emballage en France métropolitaine si leur montant net HT est supérieur à 600 HT. A défaut facturation d'un forfait minimum de 29 HT pour les pièces détachées, 39 HT pour les matériels et accessoires neufs.

VÉRIFICATION À RÉCEPTION

A réception et en présence du chauffeur, vérifier le nombre et l'état des colis. En cas de manque ou d'avarie, suivez les indications de nos CGV et prenez des photos. Prévenez-nous.
• Soit vous refusez la marchandise (merci de nous prévenir le jour même),
• Soit vous l'acceptez et mentionnez des réserves concernant l'état du matériel (et pas de l'emballage) sur le bordereau du transporteur ; vous devez, dans les trois jours, lui adresser une lettre recommandée avec accusé de réception et en mettre copie à S.PLUS ; décrire dans ce courrier les dommages constatés et préciser notre numéro de bon de livraison.
Nous ne pouvons prendre en compte de réclamation si vous ne respectez pas cette procédure. En cas de besoin, n'hésitez pas à nous appeler.

CONDITIONS D'UTILISATION

Tous nos matériels sont livrés avec une notice d'instructions qui précise le montage ou l'installation et les conditions d'utilisation.
Nos appareils doivent être utilisés selon la notice et en respect de la réglementation en vigueur pour l'utilisation prévue.
Les notices d'utilisations de nos appareils sont disponibles sur notre site internet.
Consultez les réglementations en vigueur : voir notre site, onglet « Un peu de technique » - Les Réglementations.

REPRISE DE MATÉRIEL NEUF

• Suite à une erreur du client :
- Veuillez demander un bon de retour (par téléphone, fax ou sur www.splus.fr). Seuls les retours, transport payé par l'expéditeur, munis du bon de retour émis par S.PLUS sont acceptés ;
- Après vérification du matériel et de son emballage ; avoir de reprise après une décote de 20 % (et au minimum 30 €).
Les frais de retour, remise en état neuf du matériel et de son emballage sont à la charge de l'acheteur.
• Suite à une erreur de S.PLUS : avoir fait sans décote (sauf constat de détérioration du matériel et de son emballage par le client ou au cours du transport).
• Les commandes spéciales (mention express faite sur notre devis) ne peuvent faire l'objet d'une reprise.

SERVICE APRÈS-VENTE SOUS OU HORS GARANTIE

Pour une demande d'échange ou de réparation sous garantie, demandez un bon de retour sur www.splus.fr bandeau supérieur « services / bon de retour ». Selon accord commercial, vous expédiez ou nous faisons enlever le matériel.
• Sauf accord contraire écrit de notre société en précisant les modalités, un échange sous garantie ne sera fait qu'après réception à Longvic du matériel présumé défectueux.
• Après expertise de notre SAV, selon le problème détecté :
- si la garantie est effectivement engagée, nous vous informons de la suite donnée, réparons ou échangeons puis vous retournons le matériel à nos frais ;
- si la garantie n'est pas engagée, nous vous adressons un devis de réparation (incluant les frais de port aller et retour).
C'est notamment le cas lorsque les consommables sont bouchés ou cassés (filtres, gicleurs, lampes, …). ils ne sont pas garantis.
• Pour une demande de SAV hors garantie :
- veuillez demander un bon de retour (par téléphone, fax ou sur www.splus.fr). Seuls les retours, transport payé par l'expéditeur, munis du bon de retour émis par S.PLUS sont acceptés ;
- tout devis préalable à une réparation (hors garantie) par notre SAV sera facturé 50 e HT. Cette somme est ensuite déduite de la facture de réparation si le devis est accepté. Le délai de réponse à un devis est de 15 jours ; au-delà, les frais d'entreposage sont de 10 e par mois ;
- si, à réception du devis, vous ne souhaitez pas faire effectuer la réparation, les frais de retour du matériel sont à votre charge. Les éventuels frais de destruction ne sont pris en charge par S.PLUS qu'en cas d'échange standard avec un matériel neuf.

FOURNITURES DE PIÈCES DÉTACHÉES

Nous nous engageons à fournir les pièces détachées des matériels que nous avons vendus (date de notre facture faisant foi) :
• pendant 10 ans pour les gammes de chauffage fixe, humidification et brumisation (BMC / BFC),
• pendant 5 ans pour la gamme SPLUS Chauffage Mobile,
• pendant 2 ans pour la gamme Le chauffage by SPLUS et pour les gammes de ventilateurs/climatiseurs/déhumidificateurs.

Article 1 - CHAMP D'APPLICATION
Les présentes conditions générales de vente (« CGV ») s'appliquent à toutes les commandes de produits passées par un acheteur professionnel (ci-après le « Client ») auprès de S.M.G, nom commercial : S.PLUS, société par actions simplifiée au capital de 150 000 €, siège social 8 rue du Paquier 21600 LONGVIC, SIREN 332 388 818, ci-après « S.PLUS » à compter du 1er octobre 2020.
Toute commande implique, de la part du Client, l'acceptation sans réserve des présentes Conditions Générales de Vente. Toute stipulation contraire et, notamment, toutes conditions générales ou particulières émanant du Client, y compris ses éventuelles conditions d'achat et ses bons de commande, sont en conséquence inopposables à S. PLUS, sauf acceptation préalable et écrite.
Le fait de ne pas se prévaloir, à un moment donné, de l'une quelconque des stipulations des CGV ne peut être interprété comme valant renonciation par les parties à s'en prévaloir ultérieurement.

Article 2 - COMMANDES
Les ventes ne sont parfaites qu'après acceptation expresse et par écrit de la commande du Client, par S.PLUS. Le Client est informé de l'acceptation de sa commande par tout moyen écrit (généralement par e-mail ou fax).
Les éventuelles modifications demandées par le Client ne pourront être prises en compte, dans la limite des possibilités de S.PLUS et à sa seule discrétion, que si elles sont notifiées par tout moyen écrit, préalablement à l'expédition des Produits. Il en est de même pour les annulations de commandes. Lorsque le Client souhaite annuler une commande livrée, il en fait part à S.PLUS par écrit. Cette dernière peut, à sa seule discrétion, accepter le retour des produits et rembourser le Client dans les conditions visées à l'article « RETOURS » des CGV.
Le cas échéant, S.PLUS communique au Client les modalités financières de l'annulation ou de la modification de la commande et transmet une nouvelle confirmation écrite au Client de la commande ainsi modifiée ou lui en confirme l'annulation.

Article 3 - PRESTATIONS ACCESSOIRES
3.1 Certains produits commercialisés par S.PLUS nécessitent une fixation au gros œuvre. Le Client peut bénéficier, à sa demande, d'une prestation d'installation, dont le prix fera l'objet d'un devis dédié préalable. Cette prestation d'installation est sous-traitée par S.PLUS à un prestataire spécialisé.
Le Client est informé que S.PLUS est couverte par une assurance de responsabilité civile décennale dédiée.

3.2 Il est expressément rappelé que lorsque S.PLUS sollicite du Client les dimensions du lieu d'implantation des produits ou procède elle-même aux mesures, calculs thermiques ou réalisation de plans d'installation, l'objectif poursuivi est uniquement la réalisation du devis et S.PLUS ne fournit en aucun cas une prestation de bureau d'étude.

Article 4 - PRIX - PAIEMENT
4.1 Les Produits sont fournis aux tarifs mentionnés dans le barème tarifaire applicable au jour de la commande, ou, le cas échéant, dans la proposition commerciale adressée au Client.
Les prix sont exprimés Hors Taxes, DÉPART ENTREPÔT, emballage compris. Conformément à la réglementation, l'éco-participation, également à la charge du Client, fait l'objet d'un affichage de prix séparé. Les prix ne comprennent pas le transport, ni les frais de douane éventuels et les assurances qui restent à la charge du Client, sauf accord exprès des parties. Pour les livraisons en France métropolitaine, le Client peut bénéficier des transporteurs professionnels mandatés par S.PLUS selon les tarifs de livraison mentionnés dans le barème tarifaire. Le Client peut également bénéficier d'un franco de port pour les commandes excédant un certain montant, selon les modalités fixées dans ce document.

4.2 Pour les commandes dont la livraison doit intervenir hors France métropolitaine : les factures sont payables comptant, avant l'expédition des produits.

4.3 Pour les commandes dont la livraison doit intervenir en France métropolitaine : le Client est informé que S.PLUS fait appel à une assurance –crédit. Lorsque l'assureur accepte de garantir la créance détenue par S.PLUS sur le Client, ce dernier peut bénéficier d'un délai de paiement, rappelé en pied de facture, correspondant au plus à 60 jours à compter de l'émission de la facture.
Lorsqu'un délai de paiement est accordé dans les conditions ci-dessus, S.PLUS se réserve le droit de demander un acompte, à verser préalablement à l'expédition.
L'octroi de délais de paiement ne constitue qu'une tolérance de la société S.PLUS, qui peut être supprimée en cas d'incident de paiement, sur simple notification. En cas de dégradation de la solvabilité du Client, S.PLUS sera en droit, même après réalisation partielle d'une commande, d'exiger toutes garanties utiles en vue de la bonne exécution des engagements pris et/ou de modifier les conditions de paiement accordées en demandant notamment un règlement anticipé avant exécution de la commande.
Le Client a toujours la possibilité de régler sa commande avant l'expédition. Le cas échéant, il bénéficie d'un escompte de 1,5 %.

4.4 Toute facture non payée à son échéance entraînera de plein droit l'application de pénalités de retard d'un taux égal à celui appliqué par la BCE à sa dernière opération de refinancement majoré de 10 points, outre l'exigibilité d'une indemnité forfaitaire de 40 € pour frais de recouvrement par facture impayée ; une indemnité complémentaire pourra être demandée sur présentation des justificatifs.
Tout retard de paiement entraînera l'exigibilité immédiate de la totalité des dettes non échues. De surcroît, S.PLUS sera en droit de suspendre ou d'annuler la livraison des commandes en cours de la part du Client, de suspendre l'exécution de ses obligations, et de diminuer ou d'annuler les éventuelles remises accordées à ce dernier.

Article 5 - RESERVE DE PROPRIETE - TRANSFERT DES RISQUES
Les Produits vendus demeurent la propriété de S.PLUS jusqu'au paiement intégral des factures, le paiement n'étant réputé réalisé qu'après encaissement effectif du prix. Si les produits, objet de la réserve de propriété, ont été revendus par le Client, la créance de S.PLUS sera automatiquement transportée sur la créance du prix desdits produits. Le Client cède dès à présent à S.PLUS toutes créances qui naîtraient de la revente des produits impayés sous réserve de propriété.
Tout acompte versé par le Client restera acquis à S.PLUS à titre de clause pénale, sans préjudice de toutes autres actions qu'elle serait en droit d'intenter de ce fait à l'encontre du Client.
Nonobstant ce qui précède, le transfert des risques est opéré au profit du Client dès la remise des produits commandés au transporteur, ou au Client lorsqu'il en prend livraison dans les entrepôts de S.PLUS.

Article 6 - LIVRAISON - RECEPTION
6.1 S.PLUS s'engage à expédier les produits dans les délais indiqués lors de la confirmation de commande.
Ce délai ne constitue pas un délai de rigueur et S.PLUS ne pourra voir sa responsabilité engagée à l'égard du Client en cas de retard n'excédant pas un (1) mois.

6.2 Sauf accord contraire des parties, les produits sont vendus « EXW - Ex Works », conformément aux Incoterms 2010.

6.3 Il appartient au Client destinataire, en cas d'avarie, de perte ou de retard d'enlèvement, dus à la faute ou à la négligence des transporteurs, de faire toute réserve en présence du chauffeur sur le bordereau dûment daté et signé, avec une confirmation au transporteur par lettre recommandée dans les 3 (trois) jours de la réception par le Client conformément à l'article L 133-3 du Code de commerce et d'en adresser une copie assortie du bon de livraison concerné par lettre recommandée avec demande d'avis de réception à S.PLUS dans le même délai, à peine de forclusion.
Il appartient également au Client destinataire, de contrôler, dès la livraison, la conformité quantitative dès la livraison, la conformité quantitative et qualitative de sa commande.
Le Client constatant un vice apparent, une non-conformité quantitative et/ou qualitative de sa commande, indépendant(s) de la négligence ou de la faute du transporteur, doit en informer S.PLUS par écrit dans les 48 heures de la livraison. Le cas échéant, leur retour est régi par les dispositions de l'article suivant.
A défaut d'avoir notifié à S.PLUS les anomalies visées au présent article dans les délais qui y sont stipulés, les produits délivrés sont réputés conformes en quantité et qualité à la commande.

Article 7 - RETOURS
7.1 Aucun retour de produits ne sera accepté sans l'accord préalable de S.PLUS. Le cas échéant, le Client sera invité à suivre la procédure de retour disponible sur le site Internet de S.PLUS : www.splus.fr. L'acceptation par S.PLUS du retour d'un produit ne saurait valoir reconnaissance du défaut allégué.

7.2 Sauf dérogation expresse notifiée par S.PLUS, les frais de retours des produits sont à la charge du Client, de même que les risques inhérents à leur transport, chargement et déchargement.

7.3 Lorsque le retour du produit est consécutif à l'annulation d'une commande livrée, S.PLUS se réserve la faculté d'appliquer une décote sur le prix du produit, dont le mode de calcul est communiqué dans le barème tarifaire, préalablement au remboursement du Client.

Article 8 - CONFORMITE – GARANTIE - SAV
8.1 Les produits commercialisés par S.PLUS sont conformes aux normes européennes (marquage « CE »). Il appartient au Client de s'informer de la compatibilité de cette norme avec le pays de destination finale des produits.

8.2 Les produits neufs commercialisés par S.PLUS sont garantis un (1) an à compter de la date de livraison du produit. Cette garantie ne couvre pas les dégradations du produit dues à la négligence ou la maladresse du Client ou d'un tiers, les usages non conformes à la notice technique du produit ou sa destination, les dégradations dues au démontage du produit, ni les pièces du produit de type consommables (gicleurs, filtres, lampes…). Lorsque la mise en œuvre de la garantie nécessite le retour du produit dans les entrepôts de S.PLUS, son transport est assuré à ses frais. Lorsque la garantie est inapplicable, le coût du transport est à la charge du Client.
Les produits d'occasion commercialisés par S.PLUS bénéficient d'une garantie de six (6) mois, dans les mêmes conditions.
Lorsque le client final est un consommateur au sens des dispositions du Code de la consommation, S.PLUS garantit ses produits selon les dispositions de ce Code.

8.3 Pour les produits ne pouvant faire l'objet de la garantie commerciale susvisée, S.PLUS assure le service après-vente des produits qu'elle commercialise. Toute prestation de service après-vente (envoi de pièces détachées, prestations de réparation par S.PLUS) fait l'objet d'un devis, préalablement adressé au Client.
Les frais de transport des produits sont toujours à la charge du Client.

Article 9 - EXCLUSION DES PÉNALITÉS
Aucune pénalité ne sera acceptée par S.PLUS, sauf accord préalable et écrit de cette dernière et ce, quelle que soit la motivation de la pénalité. Ces pénalités ne pourront, en toute hypothèse, pas faire l'objet de compensation, sauf accord préalable et écrit de la société S.PLUS.

Article 10 - RÉSILIATION
En cas de violation ou d'inexécution par le Client de l'une des clauses prévues aux présentes CGV, S. PLUS pourra mettre fin sans autre formalité à toute relation commerciale, trente (30) jours après mise en demeure restée infructueuse.

Article 11 - FORCE MAJEURE
Dans le cas où S.PLUS serait empêchée de remplir totalement ou partiellement ses obligations, du fait de tout événement échappant raisonnablement à son contrôle, tel que notamment, tout acte de guerre, de sabotage ou terrorisme, insurrection, émeute, fait du Prince, embargo, grève ou mouvement social affectant un tiers dont le transporteur, lockout, inondation, explosion, incendie, pénurie de carburant, d'énergie, de matière première ou de personnel, retard ou rupture des moyens de transport, accident ou panne en particulier informatique ne découlant pas de sa négligence, épidémie, pandémie, mesure gouvernementale restreignant les déplacements, respect d'une disposition légale ou réglementaire obligatoire émanant des pouvoirs publics, S.PLUS s'engage dans les plus brefs délais à prévenir le Client et à l'informer des conséquences possibles en terme de retard qui peuvent en découler.

Les commandes en cours seront suspendues ou annulées selon que le retard qui découle de l'événement de force majeure est inférieur ou non à 90 (quatre-vingt-dix) jours calendaires, sans pouvoir donner lieu à de quelconques indemnités.

Article 12 - PROPRIÉTÉ INTELLECTUELLE
S.PLUS détient et conserve l'ensemble des droits de propriété industrielle et intellectuelle afférents aux produits, photos et documentations techniques, marques et logos qui ne peuvent être communiqués, reproduits ou exécutés sans son autorisation écrite.

Article 13 - DONNÉES PERSONNELLES
S.PLUS, responsable de traitement, met en œuvre un traitement informatisé des données à caractère personnel transmises par le Client lors de sa commande, afin de traiter sa commande, gérer la livraison, le service après-vente et la garantie, le traitement des litiges éventuels, respecter les obligations légales et réglementaires qui lui incombent (notamment comptables et fiscales) et lui envoyer des informations commerciales sur ses produits et services.
Elles sont conservées pendant une durée de trois (3) ans à compter de la fin de la relation commerciale ou pendant la durée nécessaire au respect d'une obligation légale ou réglementaire ou à la préservation des intérêts de S.PLUS et sont destinées uniquement au personnel habilité de la société S.PLUS et ses prestataires intervenant dans l'exécution des présentes (notamment les transporteurs).
Les traitements sont fondés selon le cas sur l'exécution du contrat que constitue la commande, l'intérêt légitime de S.PLUS de communiquer sur ses produits et services et préserver ses intérêts en cas de litige, ou le respect d'une obligation légale ou réglementaire.
Le Client bénéficie, d'un droit d'accès, et le cas échéant, de rectification ou d'effacement de ses données à caractère personnel, d'un droit de limitation de traitement ou d'opposition, qu'il peut exercer en s'adressant à info@splus.fr
Le Client a également la possibilité de déposer une réclamation auprès de l'organisme de contrôle compétent dans son pays de résidence (l'organisme compétent en France est la CNIL).

Article 14 - CLAUSE DE SAUVEGARDE
Au cas où une stipulation des CGV se révèlerait ou deviendrait non compatible avec une disposition d'ordre légal ou réglementaire, les autres dispositions des CGV garderaient leur force et leur portée.
En ce cas, les parties se rapprocheront à l'initiative de la plus diligente pour déterminer d'un commun accord les modifications apportées à ladite stipulation pour la rendre compatible avec l'ordre juridique ou envisager les suites à donner au contrat, tout en s'efforçant de s'écarter le moins possible de l'économie et, plus généralement, de l'esprit ayant présidé à la rédaction de la stipulation à modifier.

Article 15 - DROIT APPLICABLE - JURIDICTION
Les présentes conditions générales de vente sont soumises au droit français, à l'exclusion de la Convention de Vienne sur les contrats de vente internationale de marchandises (CVIM).

TOUT LITIGE POUVANT NAÎTRE A L'OCCASION OU EN RAPPORT AVEC LES PRÉSENTES CONDITIONS GÉNÉRALES DE VENTE SERA SOUMIS AU TRIBUNAL DE COMMERCE DE DIJON, A QUI LES PARTIES ATTRIBUENT EXPRESSÉMENT COMPÉTENCE, MÊME EN CAS DE PLURALITÉ DE DÉFENDEURS OU D'APPEL EN GARANTIE.

Crédits photos : S.PLUS, Freepik, Unsplash, Pexels, Pixabay

www.splus.fr

info@splus.fr

+33 (0)3 80 55 51 13

8 rue du Paquier
21600 Longvic
France

Photographies non contractuelles. Données fournies à titre indicatif et susceptibles d'être modifiées sans préavis.