RADIANT GAZ LUMINEUX

RG - RGI - RGB - RGIB

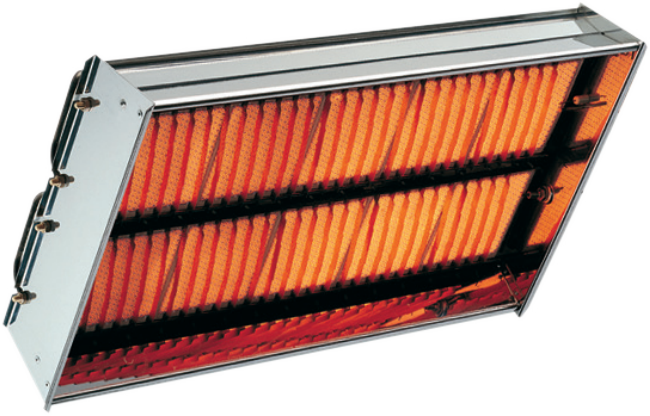

Présentation

Le radiant gaz lumineux est conçu pour chauffer des bâtiments industriels ayant des hauteurs allant jusqu'à 7 mètres. Le chauffage par rayonnement permet de chauffer des zones sans déplacement d'air.

Cette gamme se compose de 12 appareils avec des puissances allant de 3,3 à 27 kW.

FABRIQUÉ EN EUROPE

Avantages

1. ***CHAUFFAGE PAR RAYONNEMENT POLYVALENT***
   Chauffage général ou par zones (par exemple des postes de travail), simple ou double allure
2. ***ENCOMBREMENT RÉDUIT***
   Appareil suspendu au plafond ce qui garantit aucune emprise au sol
3. ***PAS DE MOUVEMENT D'AIR ET SILENCIEUX***
   Un système chauffant sans déplacement d'air ni de poussière
4. ***RADIANT GAZ TRÈS PERFORMANT***
   Montée en température rapide quelque soit l'isolation du bâtiment
5. ***IDÉAL POUR LE CHAUFFAGE DE LIEUX DE CULTE***
   Montage possible sur des supports type "lustres"
6. ***ENTRETIEN FACILE***
   Peu de maintenance nécessaire et une longue durée de vie

S.PLUS Chauffage industriel

Caractéristiques techniques

RG - RGI		35 SA	55 SA	75 SA	105 SA	145 SA	145 DA	205 DA	285 DA
Débit calorifique nominal	kW	3,3	5,1	6,75	10,2	13,5	6,7 / 13,5	13,5 / 20,25	13,5 / 27
Conso. G20	m^3/h	0,35	0,54	0,71	1,08	1,43	1,43	2,14	2,86
Conso. G31	kg/h	0,26	0,4	0,53	0,8	1,05	1,05	1,59	2,11
Débit d'air neuf	m^3/h	33	51	67,5	102	135	135	202,5	270
Alimentation électrique	-	230V (+10% -15%) 50Hz							
Hauteur mini. de pose	m	3,5	3,5	4	4,5	5	5	6	7
Poids	kg	2,9	3,4	4,1	5,5	6,7	6,7	9,4	12,2
Code RG G20	-	101 1210	101 1310	101 1410	101 1460	101 1510	101 1610	101 1640	101 1710
Code RG G31	-	101 1200	101 1300	101 1400	101 1450	101 1500	101 1600	101 1630	101 1700
Code RGI G20	-	101 1230	101 1330	101 1440	101 1480	101 1540	101 1622	101 1600	101 1730
Code RGI G31	-	101 1215	101 1350	101 1430	101 1490	101 1550	101 1627	101 1680	101 1750

		RGB		RGIB	
		105 SA	145 SA	105 DA	145 DA
Débit calorifique nominal	kW	11,33	15	10,2 / 11,33	13,6 / 15,1
Conso. G20	m^3/h	1,08	0,8	1,08	1,43
Conso. G31	kg/h	1,43	1,05	0,8	1,06
Débit d'air neuf	m^3/h	102	135	102	136
Alimentation électrique	-	230V (+10% -15%) 50Hz			
Hauteur mini. de pose	m	2,2	2,6	2,2	2,6
Poids	kg	8,5	9,6	8,5	9,6

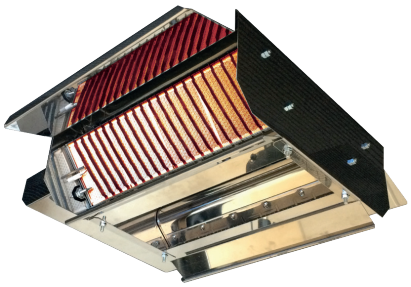

Régulation

Coffret de commande - CR1JN DA.2 - Uniquement pour RGI

Thermostat d'ambiance à horloge digitale
Régulation ON/OFF, haut/bas ou modulante
Paramètres pouvant être lus ou modifiés par ModBus ou Ethernet
Pilotage possible par la Gestion Technique du Bâtiment (GTB)
3 programmes journaliers
Plage de température : 0 à 39°C par paliers de 1°C
Passage automatique heure été / hiver
Degré de protection : IP 54
Fusible : 6A
Plusieurs langues disponibles

Thermostat programmable - ALR 60 E2 - Uniquement pour RG

Programmation journalière et hebdomadaire
Consigne réglable de 5 à 45°C
Verrouillage des paramètres par code d'accès
Pilotage de 1 à 4 zones

Boite de dérivation BP 220 - Code : 121 1400

Sur demande, il est possible d'avoir une régulation multi-zones pour les RG et RGI.

Dimensions

RG 35 - 55 - 75 SA

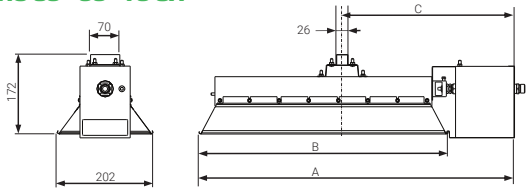

RG 105 - 145 SA & 145 DA

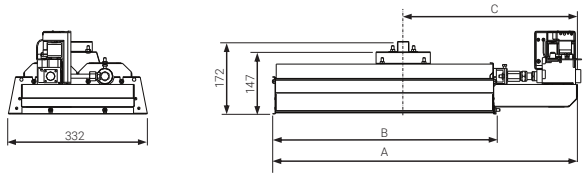

RG 205 DA

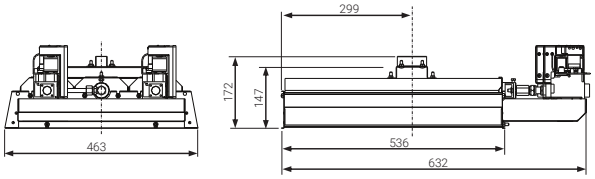

RG 285 DA

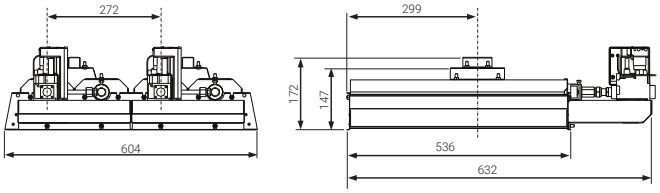

RGI 35 - 55 - 75 SA

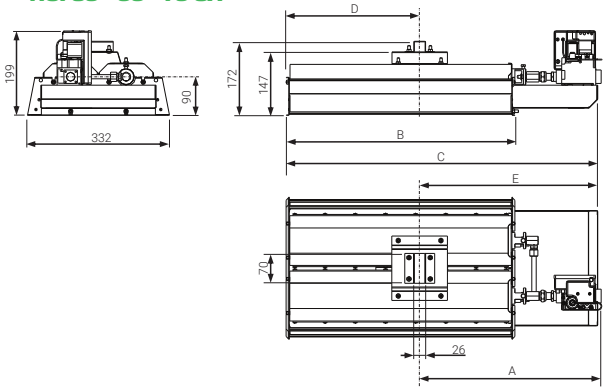

RGI 105 - 145 SA

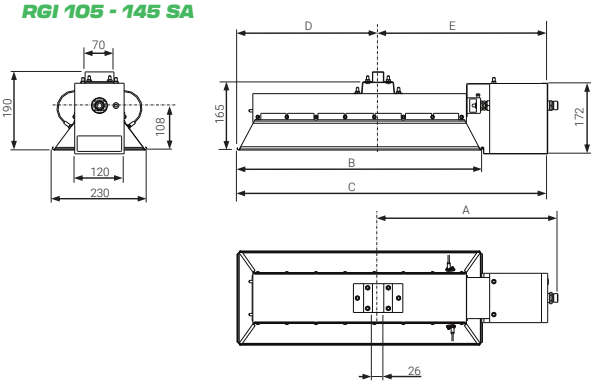

RGI 145 DA

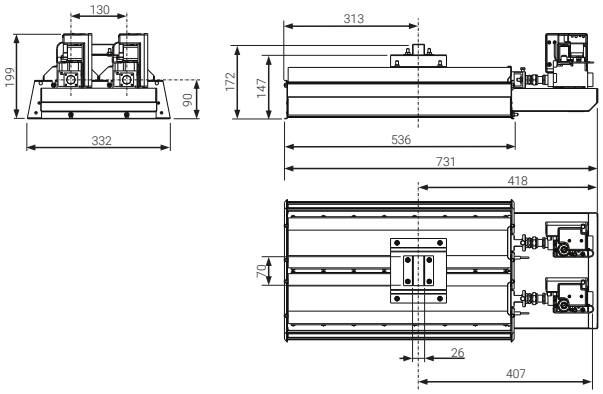

RGI 205 DA

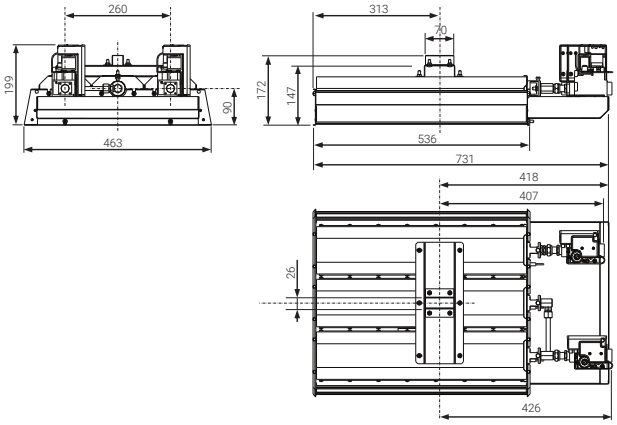

	RG					RGI					RGIB	
	35 SA	55 SA	75 SA	105 SA	145 S-DA	35 SA	55 SA	75 SA	105 SA	145 SA	105 DA	145 DA
A	382	508	632	508	632	356	419	437	408	426	380	505
B	285	411	536	411	536	343	469	596	411	536	606	730
C	216	279	297	279	297	503	630	755	606	731	-	-
D	-	-	-	-	-	172	235	343	206	313	-	-
E	-	-	-	-	-	331	395	412	400	418	-	-

Dimensions

RGI 285 DA

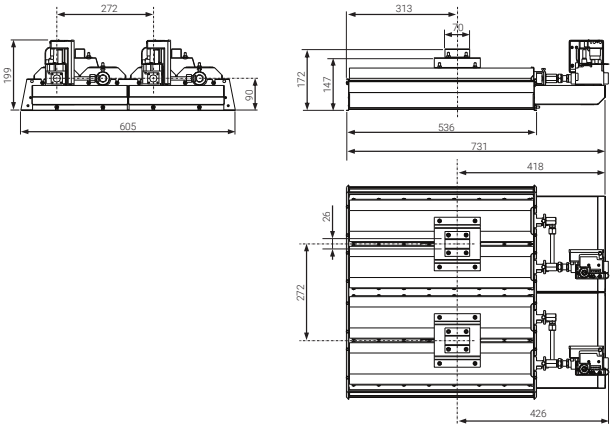

RGIB

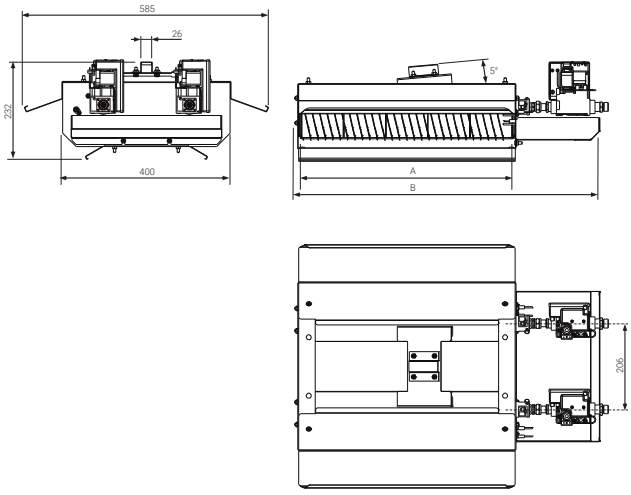

RGB 105 SA

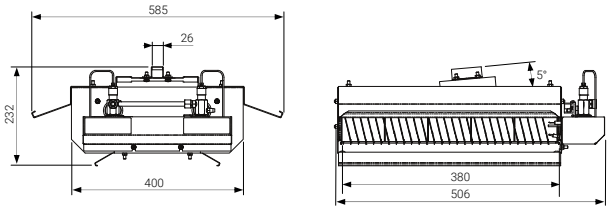

RGB 145 SA

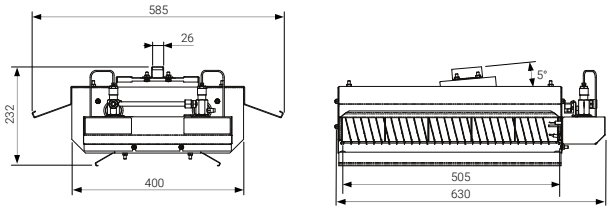

Accessoires

	KITS GAZ	G 20	G 31
	Détendeur	121 1100	121 1110
Pour RG	*Vanne - Détendeur*	135 2130	135 2120
Pour RGI	*Vanne - Filtre - Détendeur*	135 1322	135 1301
	Flexible ERP 1/2" L : 0,5 m	135 2401	
	Flexible inox 1/2" L : 0,6 m	135 2411	

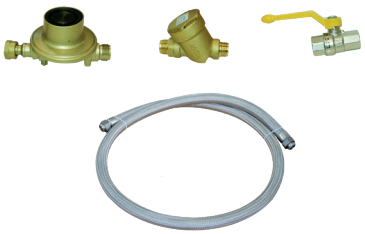

Les kits gaz G20 sont donnés pour une pression réseau de 300 mb. Nous consulter pour des pressions différentes.